C. 快速索引

機型 Type	馬力 Output Power	頻率 Frequency	電壓 Voltage	相數 Phase	極數 Poles	轉數 R.P.M.	額定電流 Current	最大風量 Max Air Volumn	最大靜壓 Max Static Pressure	入口尺寸 INLET
	HP	HZ	V	Ø	P	RPM	A	CMM	MMAQ	MM
NA-150	1HP	60	220	三	2	3460	2.87	47.4	174.1	Ø250
		50	380			2850	1.68	47.1	173.0	Ø250
NA-250	2HP	60	220	三	2	3470	5.35	64.8	236.3	Ø250
		50	380			2920	3.39	62.2	228.6	Ø250
NA-300A	3HP	60	220	三	2	3501	7.85	86.5	260.7	Ø305
		50	380			2825	4.68	88.2	240.1	Ø305
NA-300B	5HP	60	220	三	2	3523	12.9	117.9	360.2	Ø305
		50	380			2895	7.53	115.5	333.9	Ø305
NA-300L	7.5HP	60	220	三	2	3543	18.0	128.3	471.0	Ø305
		50	380			2981	11.5	138.4	426.9	Ø305
NA-300H	10HP	60	220	三	2	3542	25.2	156.6	503.6	Ø305
		50	380			2880	14.1	148.2	475.5	Ø305
NA-380L	7.5HP	60	220	三	2	3533	18.9	142.0	467.4	Ø381
		50	380			2900	11.5	154.4	418.6	Ø381
NA-380H	10HP	60	220	三	2	3539	25.2	166.8	496.8	Ø381
		50	380			2880	14.1	161.2	470.8	Ø381
NA-1006	10HP	60	220	三	2	3542	25.4	187.7	423.8	Ø400
NA-1005	10HP	50	380	三	2	2920	17.3	197.3	372.1	Ø350
NA-1506	15HP	60	220	三	2	3548	34.8	252.3	512.6	Ø381
		60	220			3558	34.8	174.1	572.2	Ø300
NA-1505	15HP	50	380	三	2	2942	21.3	231.8	507.1	Ø381
		50	380			2942	21.0	184.1	604.0	Ø300
NA-2006	20HP	60	220	三	2	3530	47.7	259.7	587.5	Ø400
		60	220			3530	47.7	212.0	700.4	Ø300
		60	220			3530	48.3	324.1	550.6	Ø500
NA-2005	20HP	50	380	三	2	2920	27.7	253.2	578.8	Ø381
		50	380			2920	27.7	242.8	719.9	Ø381
NA-2506	25HP	60	220	三	2	3557	57.8	334.4	619.2	Ø500
NA-3006	30HP	60	220	三	2	3566	70.2	392.4	600.9	Ø500
		60	220			3535	73.4	312.4	845.4	Ø400
		60	220			3565	68.9	378.5	609.4	Ø500
NA-4006	40HP	60	220	三	2	3559	91.5	459.9	687.3	Ø500

依需求可製作其他電壓風機，訂貨需備註電壓

註. 每系列機型為標準機種-其它同系列未載明機種，另行提供
NOTE. SERIES MODELS FOR COMMONLY USED - MODELS DOES NOT INCLUDED IN THE SAME SERIES, COULD PROVIDED SEPARATELY

D. 風機結構

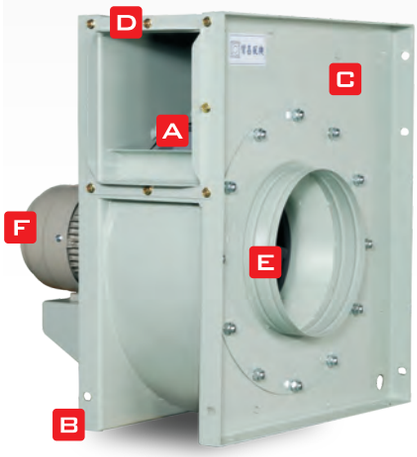

樣式1：NA-150　NA-250
NA-300A　NA-300B

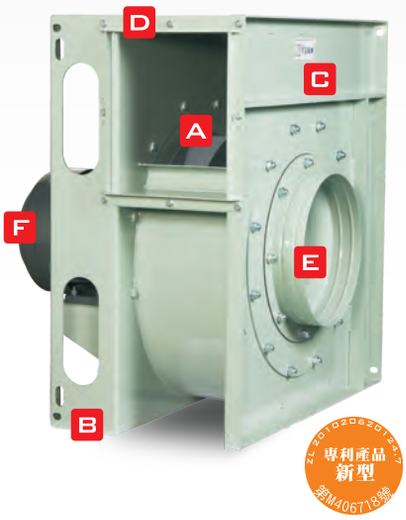

樣式2：NA-300L　NA-300H
NA-380L　NA-380H

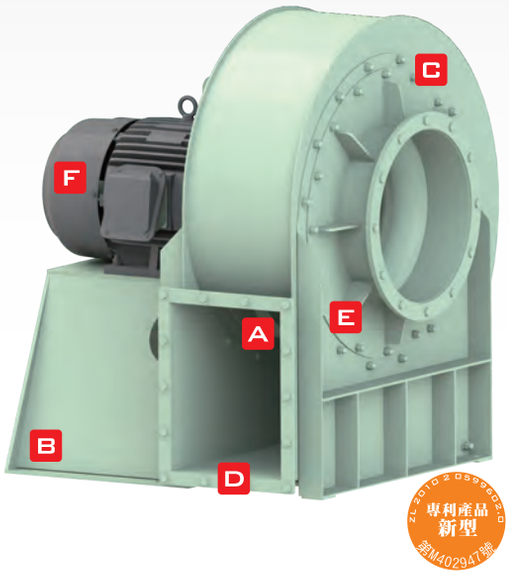

樣式3：NA-1006/ 1005
NA-1505/ 1506
NA-2005/ 2006
NA-2505/ 2506

A 葉輪 BACKWARD CURVED WHEEL

單進口，透浦葉輪設計
提供高效率運轉與低噪音需求環境
葉輪運轉最佳化性能
組裝前後，動靜平衡校正

B 腳架 MOUNTING

方形風機
搭配使用者需求
各向可調整固定，預留固定孔
不同馬力數風機各別結構設計
適應不同風機結構，兩種固定方式

C 風殼 HOUSING

鋼板塑型
表面塗裝平整細緻
節省空間，容易置放
易與各產業機械設備搭配
外殼全周焊接，除去漏氣與漏油機會

D 出風口&法蘭 OUTLET & FLANGE

出口導流設計
可配合多種常見尺寸
標準配出口法蘭一只
可選其他出口組，出口轉圓管等

E 入風口&法蘭 INLET & FLANGE

入口圓管導管設計
可配合尼龍風管、鋁質風管
且可配合多種尺寸運用

F 馬達 MOTOR & DRIVE

東元標準馬達
使用2P直結式馬達傳動
低噪音與低耗損
可搭配各種機械設備與各國機電

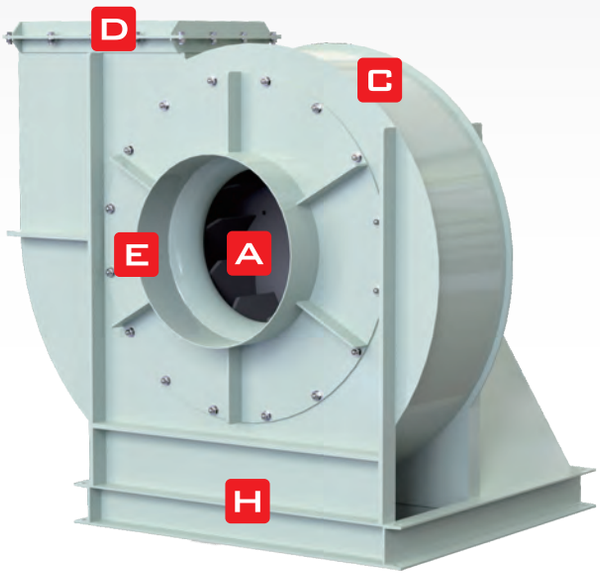

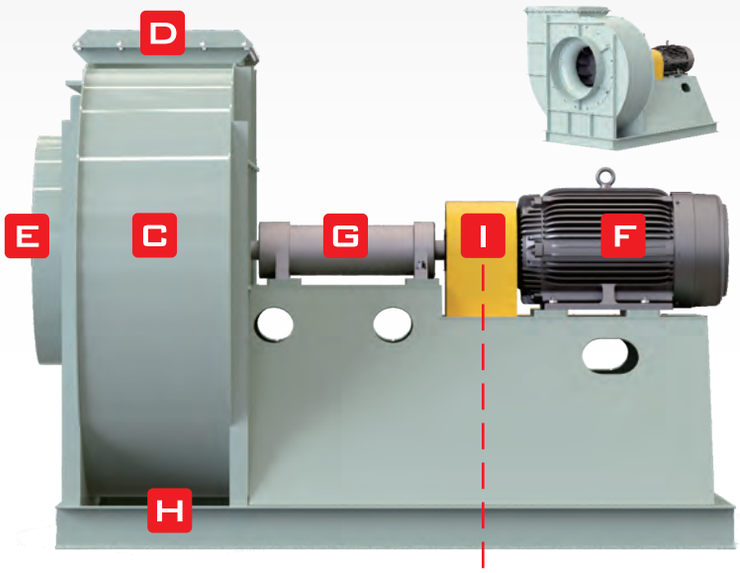

樣式4:NA-1006/ 1005 NA-1505/ 1506
NA-2005/ 2006 NA-2505/ 2506
NA-3005/ 3006 NA-4005/ 4006

樣式5:NA-1006/ 1005 NA-1505/ 1506
NA-2005/ 2006 NA-2505/ 2506
NA-3005/ 3006 NA-4005/ 4006

10HP以上，大馬力風機為客製化商品，
圖面尺寸可修改，以最終確認的圖面尺寸為準。

G 軸承組 BEARING BOX

依用途，軸承組選用不同形式
依風機可耐溫度選用
標準可至80℃，客製最高可達350℃

H 基礎底座 PEDESTAL

槽鐵底座
底部平穩，提供孔位固定
風機運轉更穩固，減少震動

I 聯軸器 COUPLING

使用彈性聯軸器連接馬達及軸承組
泛用於各式機械製程送排風
在更換、維修馬達上較為便利

聯軸傳動-CP型

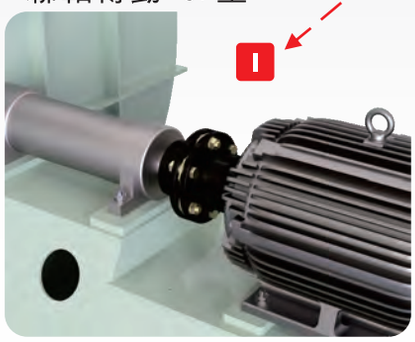

軸心對正

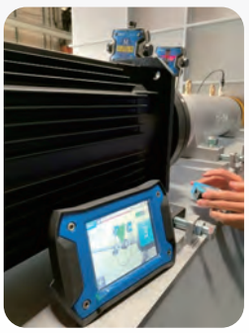

風洞測試

E. 風機組件選配

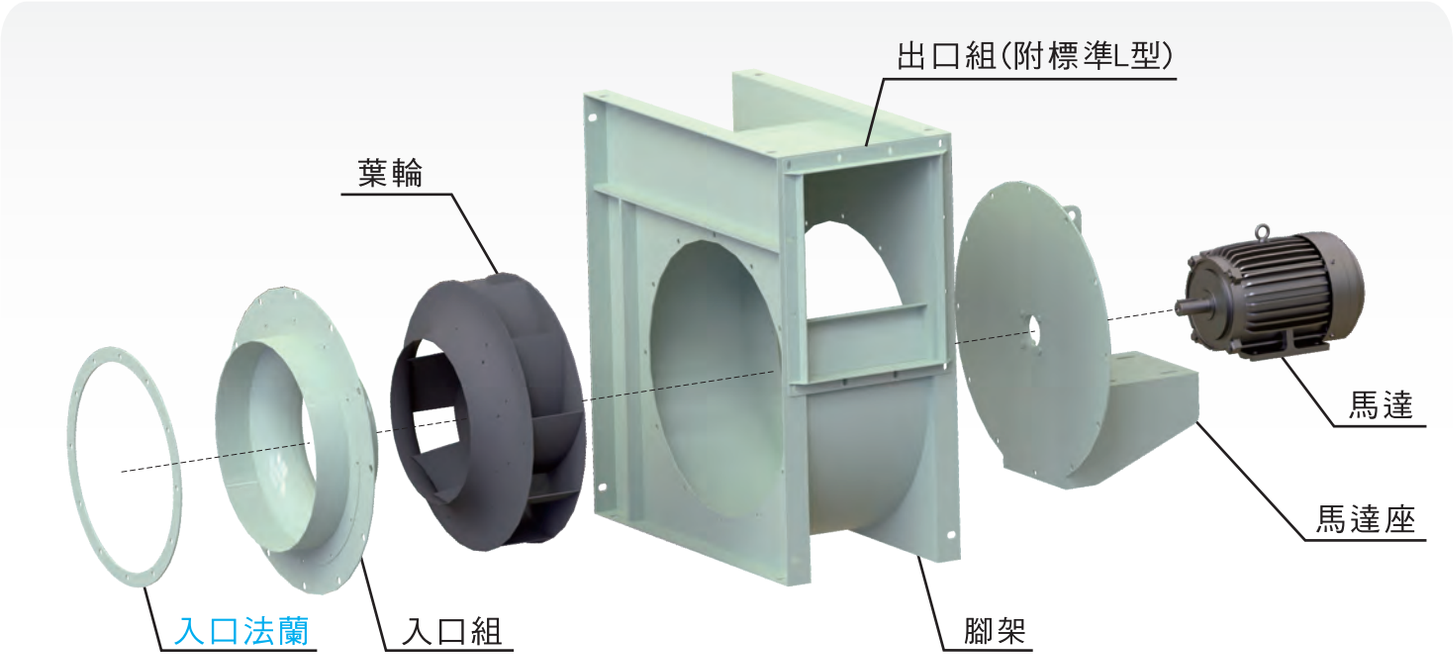

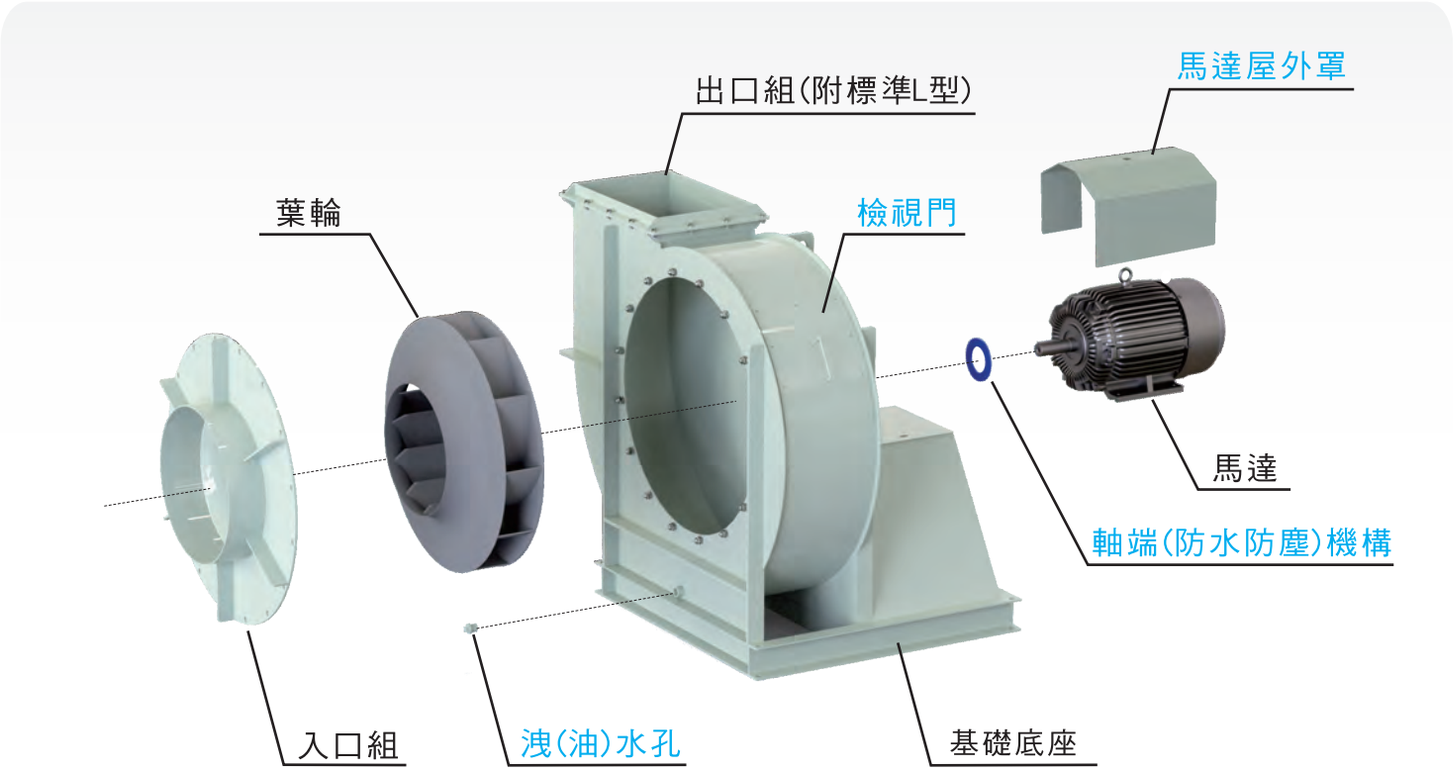

備註:黑色字體為基本配件
藍色字體為加選購配件

F. 風機方向

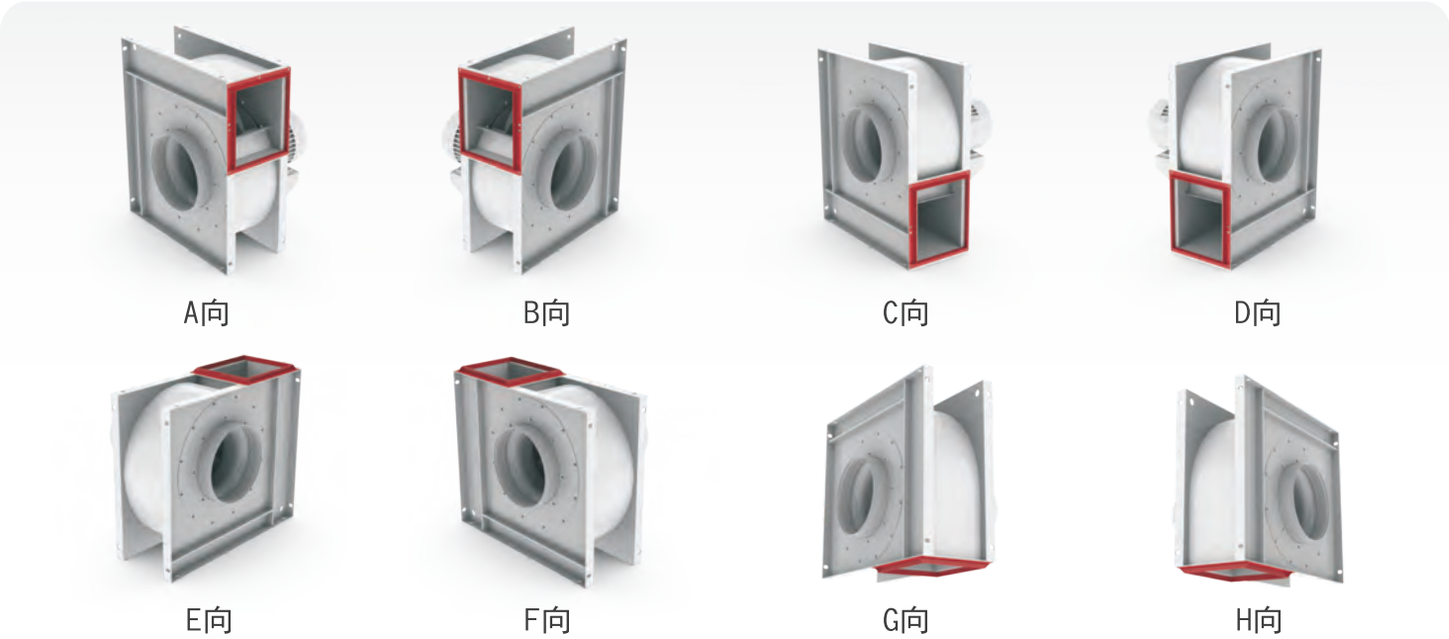

依需求可選擇配件

	可選配件
1	出口轉圓管(一般型)
2	出口轉圓管(手動風門型)
3	檢視門(螺絲型)
4	檢視門(手把型)
5	入口法蘭
6	軸端機構
7	洩(油)水孔
8	馬達屋外罩

1
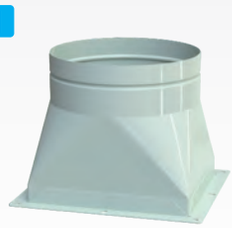

2

3

4

5
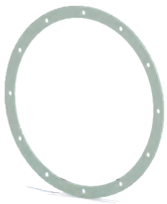

可客製尺寸

6

7

8
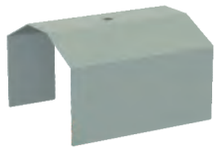

NA系列(60Hz)性能一覽

高效率節能風機

NA方型外殼風機，(1-10HP)

- 方型結構穩固，易於安裝
- 各向可調整固定，預留固定孔
- 為規格化商品，交期快，5-10天。

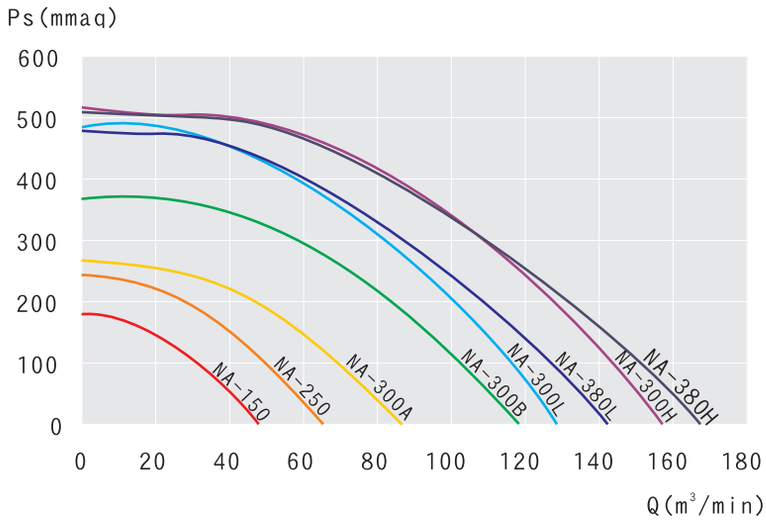

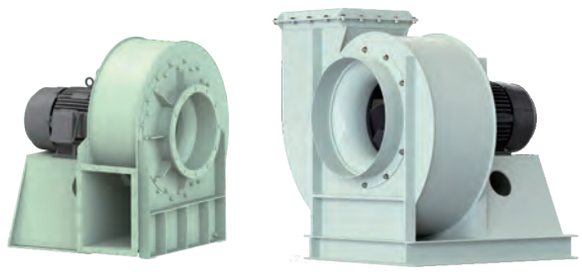

NA風機，(10、15、20HP)

- 同馬力內有不同機型，可滿足客戶需求，有更大的使用區間。
- 為客製化商品，交期需3-4周。

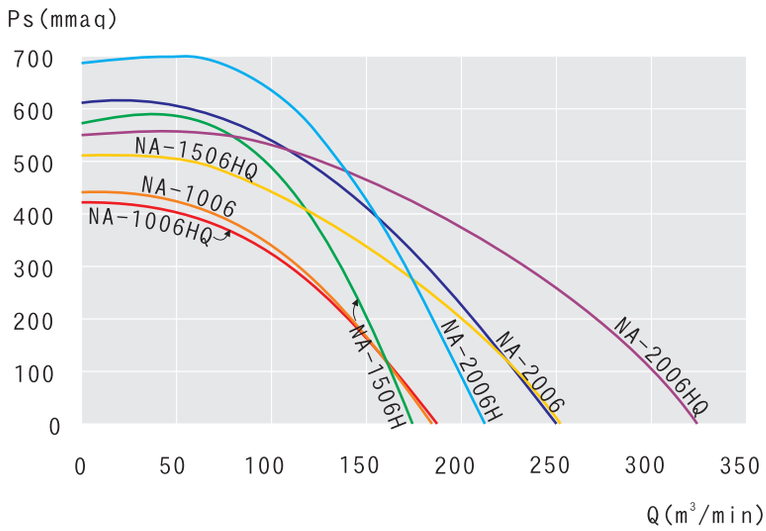

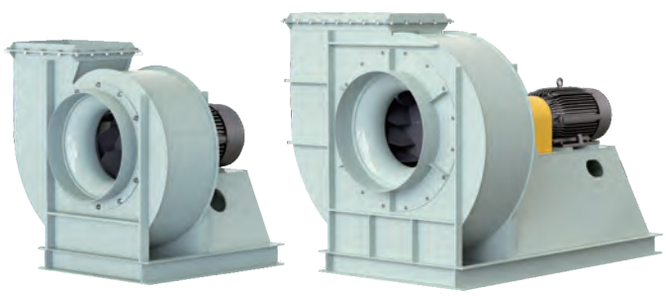

NA大馬力風機，(20、25、30、40HP)

- 同馬力內有不同機型，可滿足客戶需求，有更大的使用區間。
- 可製造CP型
- 為客製化商品，交期需3-4周。

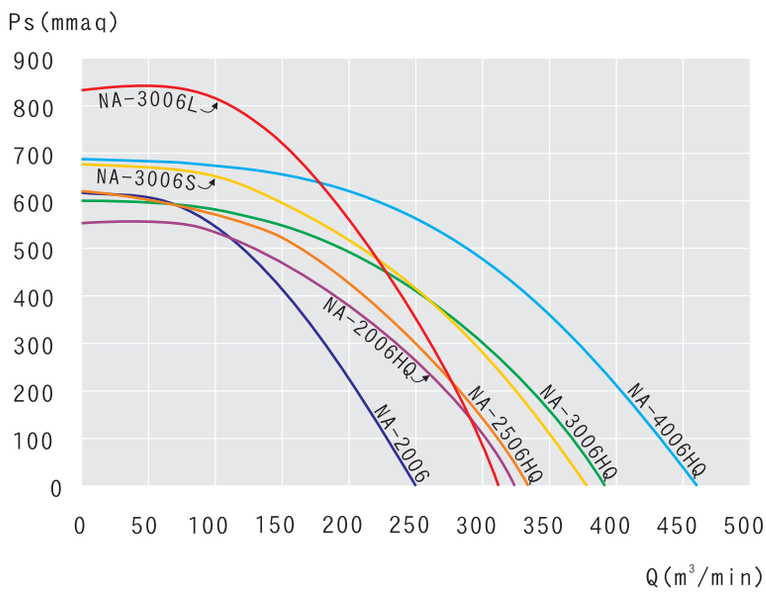

變更構造示意

NA SERIES

風機結構型式說明

右圖NA-150為標準產品結構
依需求及環境，可變更結構

NA-150-BA
BA型結構
-風機軸座、馬達座距離拉長

NA-150

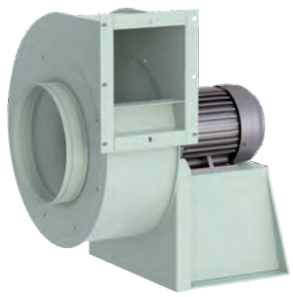

NA-150-BA

DT-NA-150
DT型結構
-風機入口側整個平面，與設備對鎖

NP-NA-150
NP型結構
-風機入口的法蘭，與設備對鎖

NP-NA-150-W
W型結構
-軸端防水防塵機構
一般型、NP型、DT型都可增加

節能標章介紹
INTRO OF ENERGY LABELS

節能標章產品與一般產品有什麼不一樣？
產品標示「節能標章」代表著高能源效率，通過認證之產品，其能源效率比國家標準(CNS)高10%至50%，高居市售產品能源效率之前10%~30%。亦即產品在相同功能條件下，相較於未獲證產品，消耗較少的能源、負擔較低的能源費用，尤其對於高耗能、長期使用或使用壽命長的產品項目將有著更顯著的差異。消費者如果選購節能標章產品，就意味著可以降低日後的能源支出。不只如此，由於所有產品在申請認證時，都必須先提出產品符合國家標準的證明，所以選購節能標章產品，除了可以減少能源費用，更可以確保買到的是品質、安全性都合乎要求的產品，保障消費者的權益。

節能標章的圖形代表什麼意義？
電源、愛心雙手、生生不息的火苗，所組成的標誌，就是節能標章（如下圖所示）。以心形及手的圖案意指用心節約、實踐省油省氣省電，紅色火苗代表為可燃油氣，插頭代表生活用電，倡導國人響應節能從生活中的點滴做起。
產品貼上這個圖樣，代表能源效率比國家認證標準高10-50%，不但品質有保障，更省能省錢。希望藉由節能標章制度的推廣，鼓勵民眾使用高能源效率產品，以減少能源消耗。

60Hz only

取得機種:
NA-H150
NA-250
NA-300A
NA-300B
NA-300L
NA-300H
NA-380L
NA-380H
NA-1506
NA-2006
NA-2006H

中國能效標識代表什麼意義？
通风机的能效等级分为 3 级，其中 1 级能效最高。
能效限定值 :通风机的能效限定值应不低于表1、表2、表3中3级的数值。
3級為最低能效產品，未通過不得在市場上銷售、進口
节能评价值 :通风机的节能评价值应不低于表1、表2、表3中2级的数值。
2級以上為節能產品。

50Hz only (for 出口中國專用 認證)

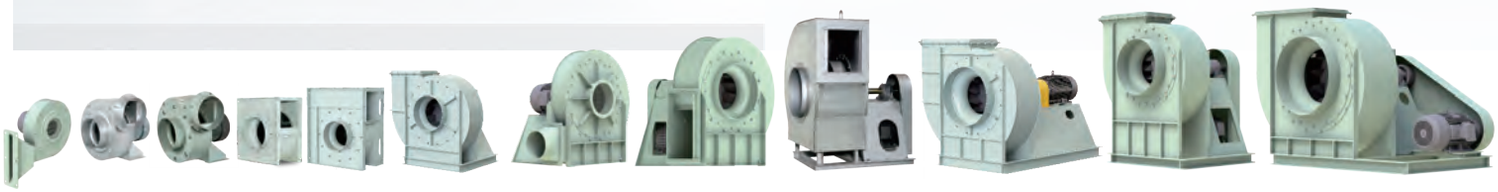

性能選擇範例
PERFORMANCE EXAMPLE

風機A向尺寸圖

已取得節能標章
台灣 60Hz 專用

外型僅供示意
以報價外型圖為主

高效率節能風機
HIGH-EFFICIENCY ENERGY-SAVING FANS

NA-300L 系列
NA-300L SERIES

- 高效率透浦風輪，直結傳動
- 根據最佳化流體力學設計，取得台灣節能標章
- 適用靜壓 50~400 mmaq，機械能有最佳效率值
- 風機性能根據AMCA標準測試，性能數據可靠
- 廣泛運用於各種機械生產製程送排風，冷熱循環送風

專利產品 新型

外觀示意圖
OUTLINE

三向視圖與法蘭 (THREE DIMENSION VIEW AND FLANGE)

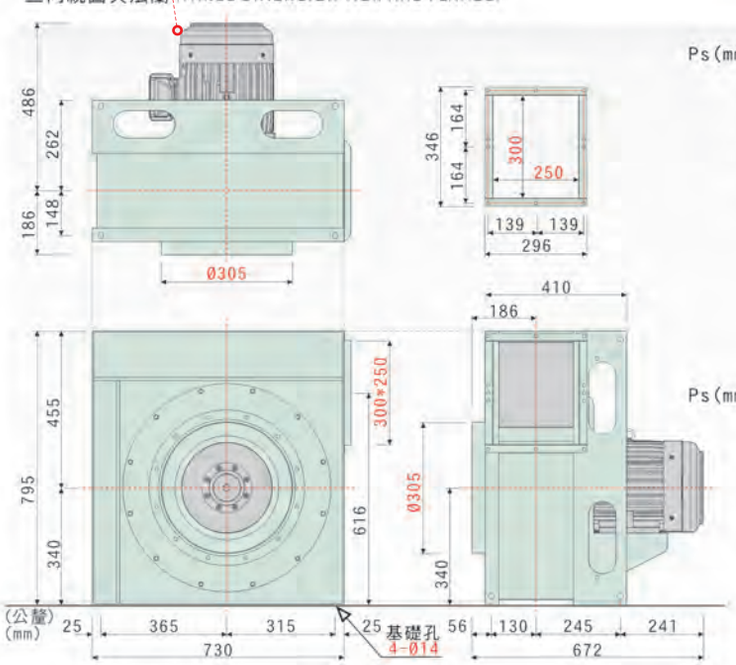

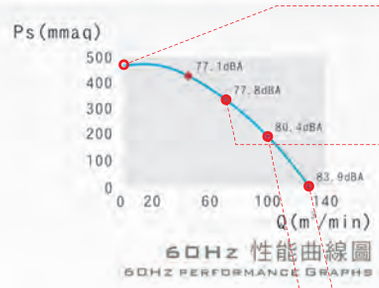

60Hz 性能曲線圖
60Hz PERFORMANCE GRAPHS

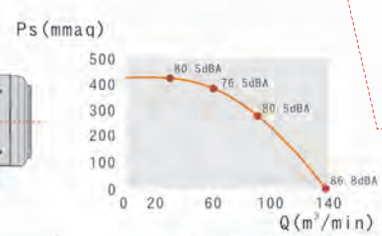

50Hz 性能曲線圖
50Hz PERFORMANCE GRAPHS

最大靜壓
風量 0 cmm
靜壓 471mmAq

作用點
風量 72 cmm
靜壓 340.9 mmAq
噪音 77.8 dBA

作用點
風量 100 cmm
靜壓 198.5 mmAq
噪音 80.4 dBA

最大風量
風量 128.3 cmm
靜壓 0 mmAq
噪音 83.9 dBA

特性 / 型號	馬力 OUTPUT POWER HP	頻率 FREQUENCY Hz	電壓 VOLTAGE V	相數 PHASE Ø	極數 POLES P	轉速 SPEED RPM	額定電流 CURRENT A	最大風量 MAX AIRVOLUME m^3/min	最大靜壓 MAX STATIC PRESSURE mmAq	入口尺寸 INLET mm	出口尺寸 OUTLET mm	噪音 SOUND LEVEL dB(A)	重量 WEIGHT Kg	備註 NOTE
NA-300L	7.5HP	60	220	≡	2	3543	18.0	128.3	471.0	305	300*250	77.8	154	N-2480
	7.5HP	50	380			2981	11.5	138.4	426.9	305	300*250	76.5	154	N-1043

馬達使用東元 7.5HPx2P 臥式
性能測試，依 AMCA-210 FIG.15 標準，已換算為標準狀態
噪音測試，依 ISO-13347 標準，量測為聲壓值，為工廠條件下測試
依環境、氣體溫度、儀器等級、測試方法等不同，實際會有差異
電壓可指定，訂貨需備註使用電壓
60/50Hz 風機使用不同葉輪設計，不能混用

可指定
60或50hz

電壓
可另外指定

額定
馬達電流值

*名詞解釋:
靜壓-即壓力損失，氣流在風管內流動時引起的風管空氣阻力。
會因風管的長度、表面粗糙度、彎曲、風管的截面積、風管內的空氣速度而不同。

貿昌風機
CHC FAN AND BLOWER CORP.

NA-150 系列
NA-150 SERIES

- 高效率透浦風輪，直結傳動
- 根據最佳化流體力學設計，取得台灣節能標章
- 適用靜壓 50~180 mmaq，機械能有最佳效率值
- 風機性能根據AMCA標準測試，性能數據可靠
- 廣泛運用於各種機械生產製程送排風，冷熱循環送風

NA-H150適用

外觀示意圖
OUTLINE

三向視圖與法蘭 (THREE DIMENSION VIEW AND FLANGE)

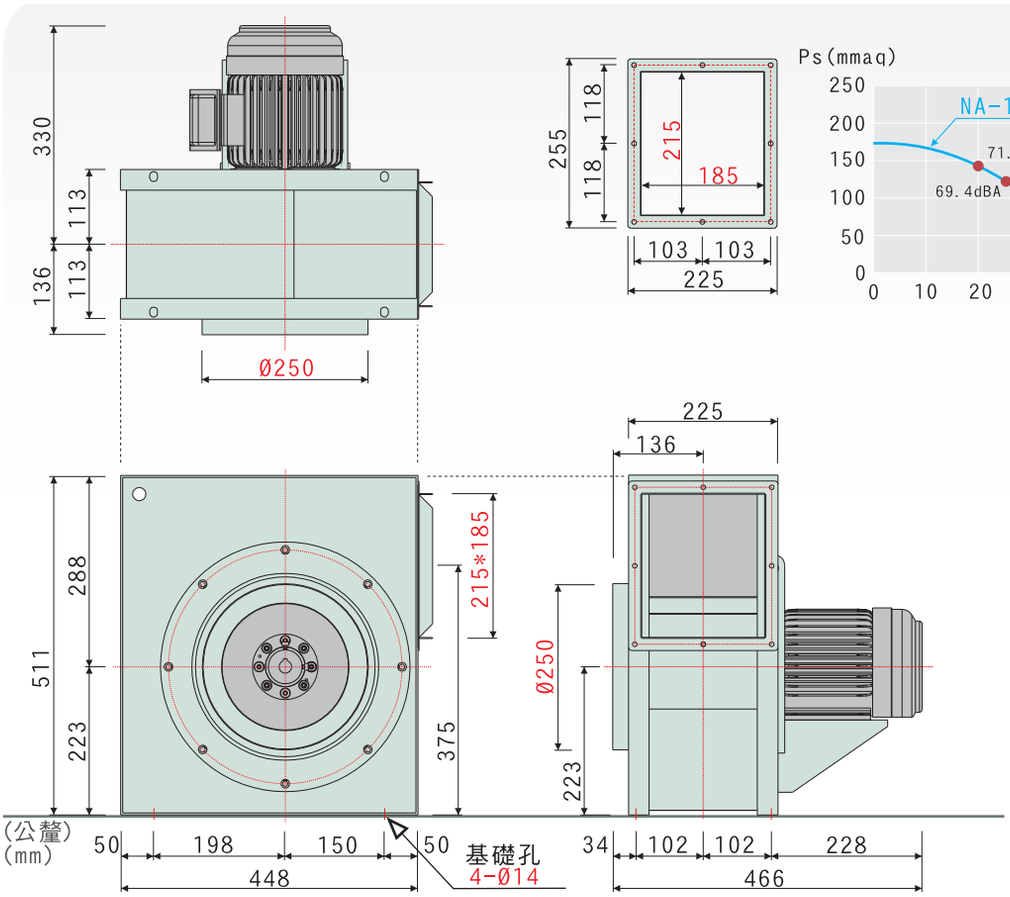

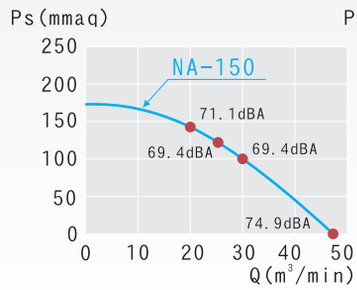

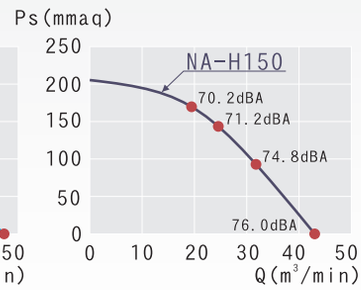

60Hz 性能曲線圖
60Hz PERFORMANCE GRAPHS

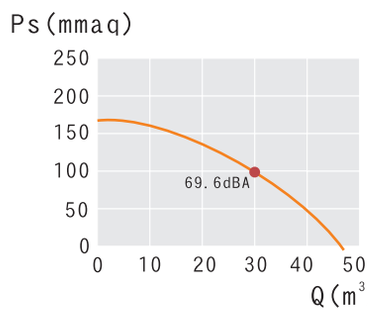

50Hz 性能曲線圖
50Hz PERFORMANCE GRAPHS

NA-H150 非規格品，無現貨，製造工期較長

特性 / 型號	馬力 OUTPUT POWER HP	頻率 FREQUENCY Hz	電壓 VOLTAGE V	相數 PHASE Ø	極數 POLES P	轉速 SPEED RPM	額定電流 CURRENT A	最大風量 MAX AIRVOLUME m^3/min	最大靜壓 MAX STATIC PRESSURE mmAq	入口尺寸 INLET mm	出口尺寸 OUTLET mm	噪音 SOUND LEVEL dB(A)	重量 WEIGHT Kg	備註 NOTE
NA-H150	1HP	60	220	三	2	3468	3.12	43.1	204.1	250	215*185	71.2	34	N-1744
NA-150	1HP	60	220			3460	2.87	47.4	174.1	250	215*185	69.4	34	N-2602
	1HP	50	380			2850	1.68	47.1	173.0	250	215*185	69.6	34	N-1030

馬達使用東元 1HPx2P 臥式
性能測試，依 AMCA-210 FIG.15 標準，已換算為標準狀態
噪音測試，依 ISO-13347 標準，量測為聲壓值，為工廠條件下測試
依環境、氣體溫度、儀器等級、測試方法等不同，實際會有差異
電壓可指定，訂貨需備註使用電壓
60/50Hz 風機使用不同葉輪設計，不能混用

貿昌風機
CHC FAN AND BLOWER CORP.

NA-250 系列
NA-250 SERIES

- 高效率透浦風輪，直結傳動
- 根據最佳化流體力學設計，取得台灣節能標章
- 適用靜壓 50~220 mmaq，機械能有最佳效率值
- 風機性能根據AMCA標準測試，性能數據可靠
- 廣泛運用於各種機械生產製程送排風，冷熱循環送風

外觀示意圖
OUTLINE

三向視圖與法蘭 (THREE DIMENSION VIEW AND FLANGE)

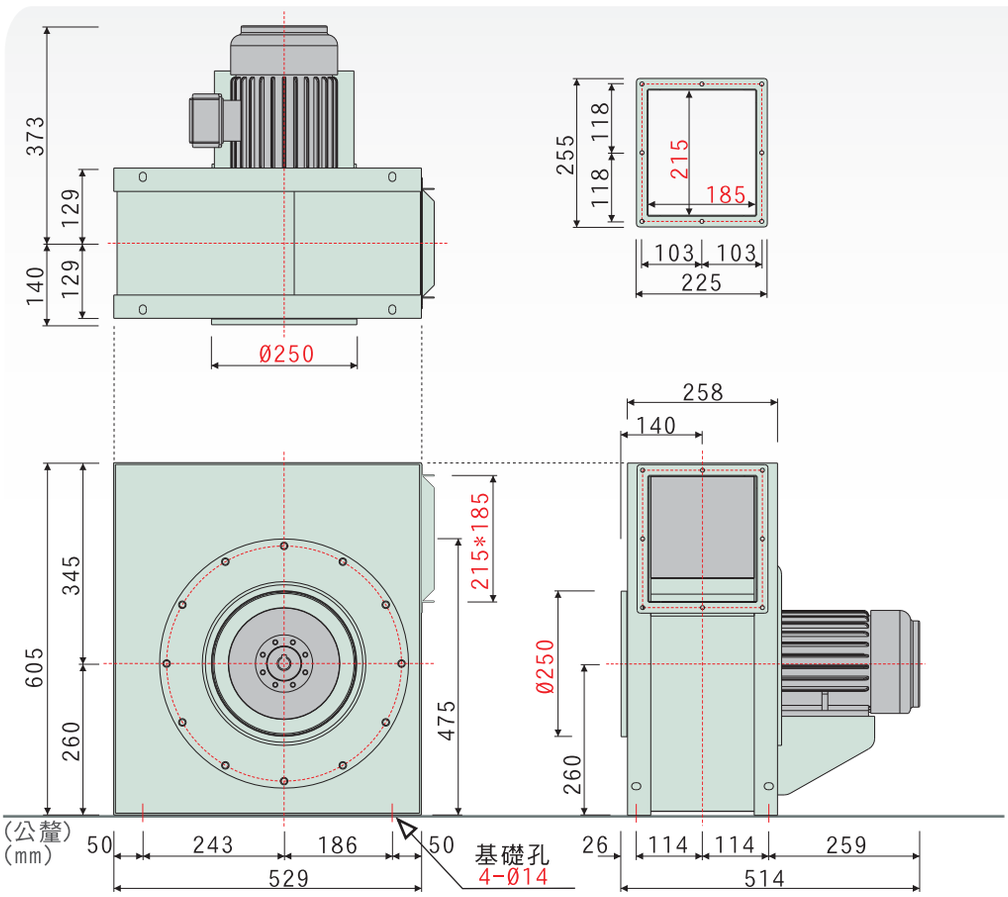

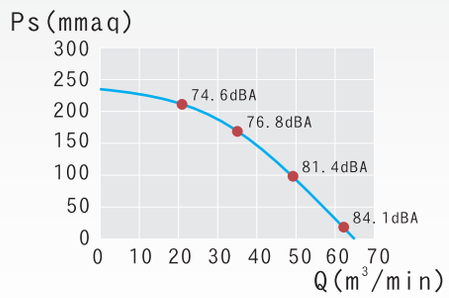

60Hz 性能曲線圖
60Hz PERFORMANCE GRAPHS

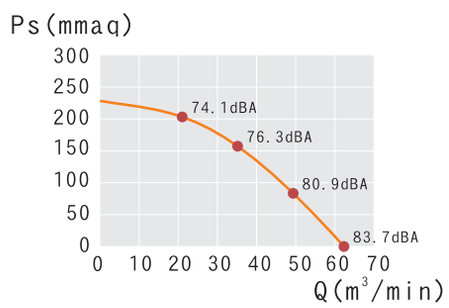

50Hz 性能曲線圖
50Hz PERFORMANCE GRAPHS

特性 / 型號	馬力 OUTPUT POWER HP	頻率 FREQUENCY Hz	電壓 VOLTAGE V	相數 PHASE Ø	極數 POLES P	轉速 SPEED RPM	額定電流 CURRENT A	最大風量 MAX AIRVOLUME m^3/min	最大靜壓 MAX STATIC PRESSURE mmAq	入口尺寸 INLET mm	出口尺寸 OUTLET mm	噪音 SOUND LEVEL dB(A)	重量 WEIGHT Kg	備註 NOTE
NA-250	2HP	60	220	三	2	3470	5.35	64.8	236.3	250	215*185	76.8	59	N-1801
	2HP	50	380			2920	3.39	62.2	228.6	250	215*185	76.3	59	N-2228

馬達使用東元 2HPx2P 臥式
性能測試，依 AMCA-210 FIG.15 標準，已換算為標準狀態
噪音測試，依 ISO-13347 標準，量測為聲壓值，為工廠條件下測試
依環境、氣體溫度、儀器等級、測試方法等不同，實際會有差異
電壓可指定，訂貨需備註使用電壓
60/50Hz 風機使用不同葉輪設計，不能混用

質昌風機
CHC FAN AND BLOWER CORP.

NA-300A 系列
NA-300A SERIES

- 高效率透浦風輪，直結傳動
- 根據最佳化流體力學設計，取得台灣節能標章
- 適用靜壓 80~250 mmaq，機械能有最佳效率值
- 風機性能根據AMCA標準測試，性能數據可靠
- 廣泛運用於各種機械生產製程送排風，冷熱循環送風

外觀示意圖
OUTLINE

三向視圖與法蘭 (THREE DIMENSION VIEW AND FLANGE)

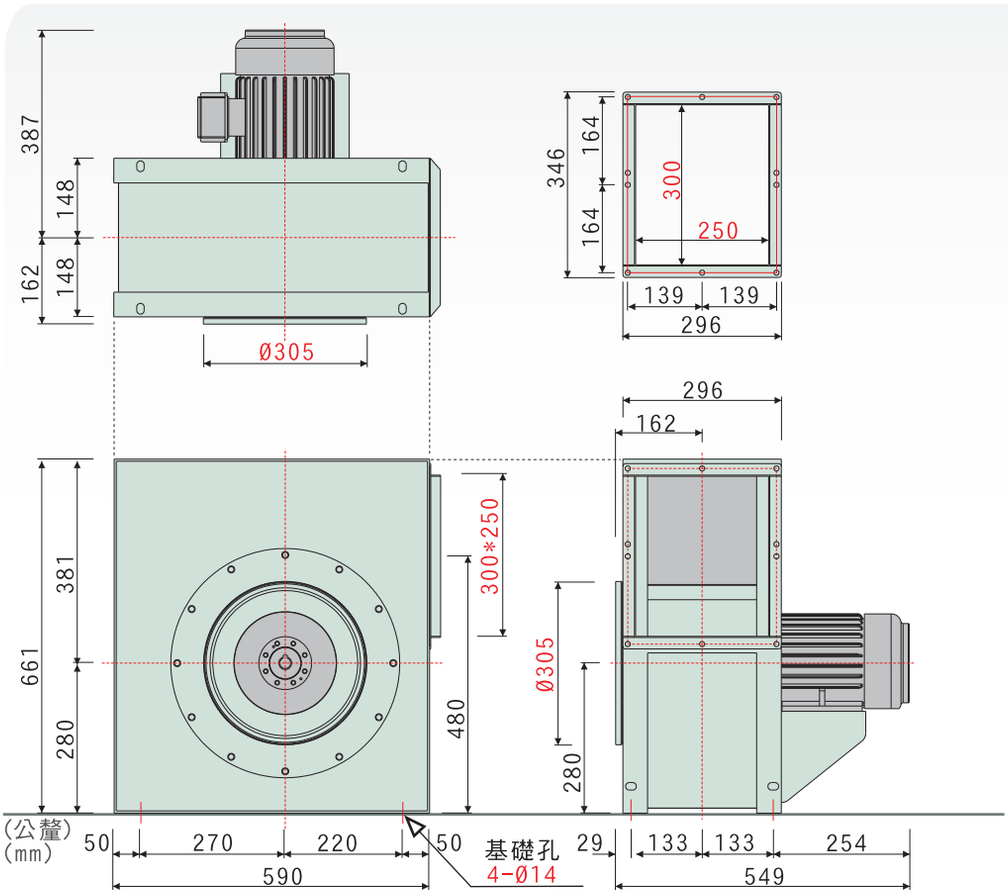

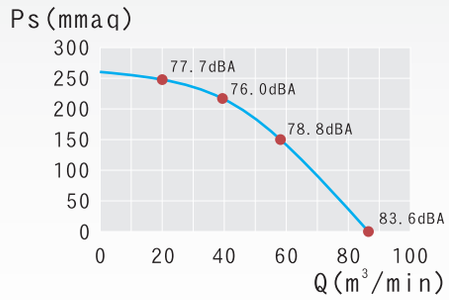

60Hz 性能曲線圖
60Hz PERFORMANCE GRAPHS

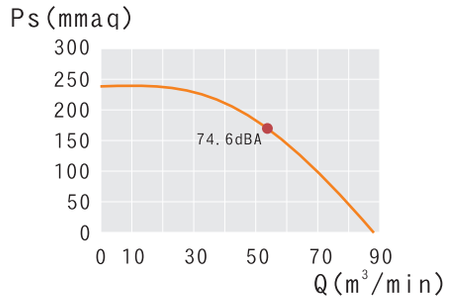

50Hz 性能曲線圖
50Hz PERFORMANCE GRAPHS

特性 / 型號	馬力 OUTPUT POWER HP	頻率 FREQUENCY Hz	電壓 VOLTAGE V	相數 PHASE Ø	極數 POLES P	轉速 SPEED RPM	額定電流 CURRENT A	最大風量 MAX AIRVOLUME m^3/min	最大靜壓 MAX STATIC PRESSURE mmAq	入口尺寸 INLET mm	出口尺寸 OUTLET mm	噪音 SOUND LEVEL dB(A)	重量 WEIGHT Kg	備註 NOTE
NA-300A	3HP	60	220	三	2	3501	7.85	86.5	260.7	305	300*250	76.0	70	N-1800
	3HP	50	380			2825	4.68	88.2	240.1	305	300*250	74.6	70	N-0659

馬達使用東元 3HPx2P 臥式
性能測試，依 AMCA-210 FIG.15 標準，已換算為標準狀態
噪音測試，依 ISO-13347 標準，量測為聲壓值，為工廠條件下測試
依環境、氣體溫度、儀器等級、測試方法等不同，實際會有差異
電壓可指定，訂貨需備註使用電壓
60/50Hz 風機使用不同葉輪設計，不能混用

NA-300B 系列

NA-300B SERIES

- 高效率透浦風輪，直結傳動
- 根據最佳化流體力學設計，取得台灣節能標章
- 適用靜壓 80~320 mmaq，機械能有最佳效率值
- 風機性能根據AMCA標準測試，性能數據可靠
- 廣泛運用於各種機械生產製程送排風，冷熱循環送風

外觀示意圖
OUTLINE

三向視圖與法蘭 (THREE DIMENSION VIEW AND FLANGE)

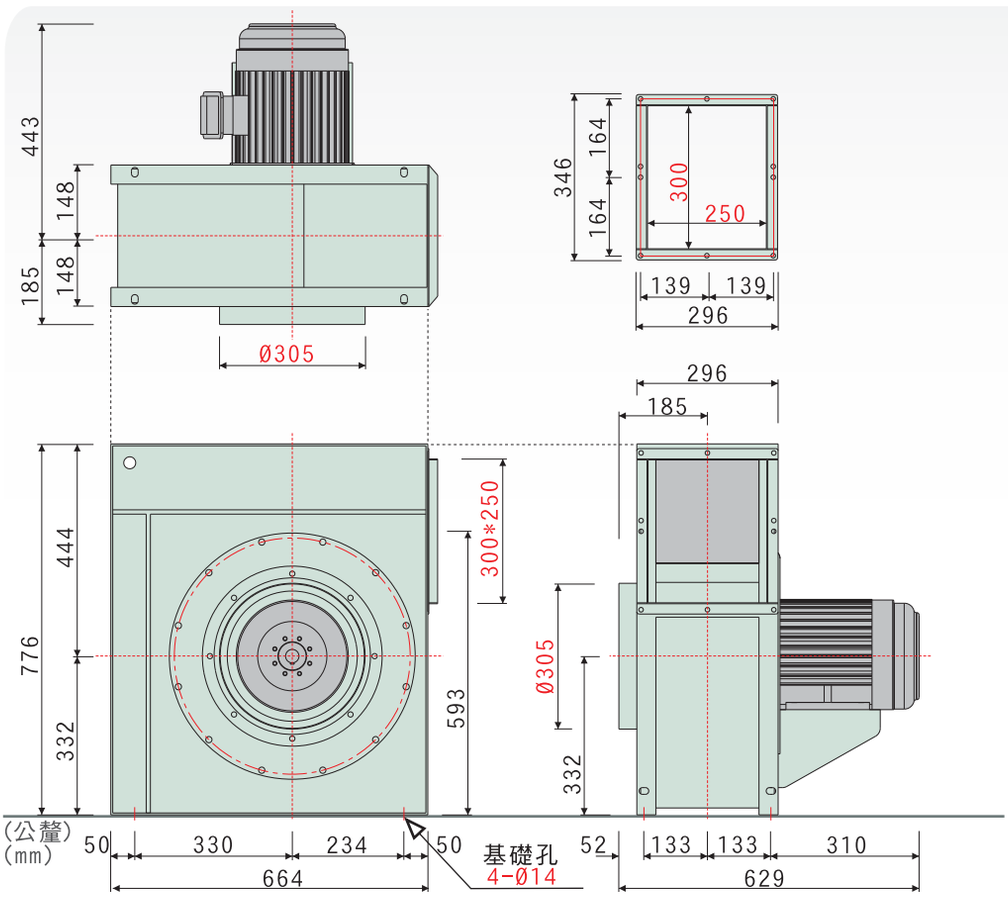

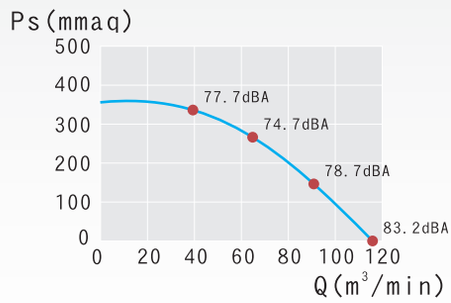

60Hz 性能曲線圖
60Hz PERFORMANCE GRAPHS

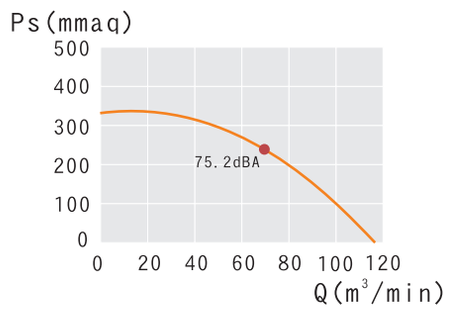

50Hz 性能曲線圖
50Hz PERFORMANCE GRAPHS

特性 / 型號	馬力 OUTPUT POWER HP	頻率 FREQUENCY Hz	電壓 VOLTAGE V	相數 PHASE Ø	極數 POLES P	轉速 SPEED RPM	額定電流 CURRENT A	最大風量 MAX AIRVOLUME m^3/min	最大靜壓 MAX STATIC PRESSURE mmAq	入口尺寸 INLET mm	出口尺寸 OUTLET mm	噪音 SOUND LEVEL dB(A)	重量 WEIGHT Kg	備註 NOTE
NA-300B	5HP	60	220	三	2	3523	12.9	117.9	360.2	305	300*250	74.7	111	N-1990
	5HP	50	380			2895	7.53	115.5	333.9	305	300*250	75.2	111	N-1036

馬達使用東元 5HPx2P 臥式
性能測試，依 AMCA-210 FIG.15 標準，已換算為標準狀態
噪音測試，依 ISO-13347 標準，量測為聲壓值，為工廠條件下測試
依環境、氣體溫度、儀器等級、測試方法等不同，實際會有差異
電壓可指定，訂貨需備註使用電壓
60/50Hz 風機使用不同葉輪設計，不能混用

NA-300L 系列
NA-300L SERIES

- 高效率透浦風輪，直結傳動
- 根據最佳化流體力學設計，取得台灣節能標章
- 適用靜壓 50~400 mmaq，機械能有最佳效率值
- 風機性能根據AMCA標準測試，性能數據可靠
- 廣泛運用於各種機械生產製程送排風，冷熱循環送風

外觀示意圖
OUTLINE

三向視圖與法蘭 (THREE DIMENSION VIEW AND FLANGE)

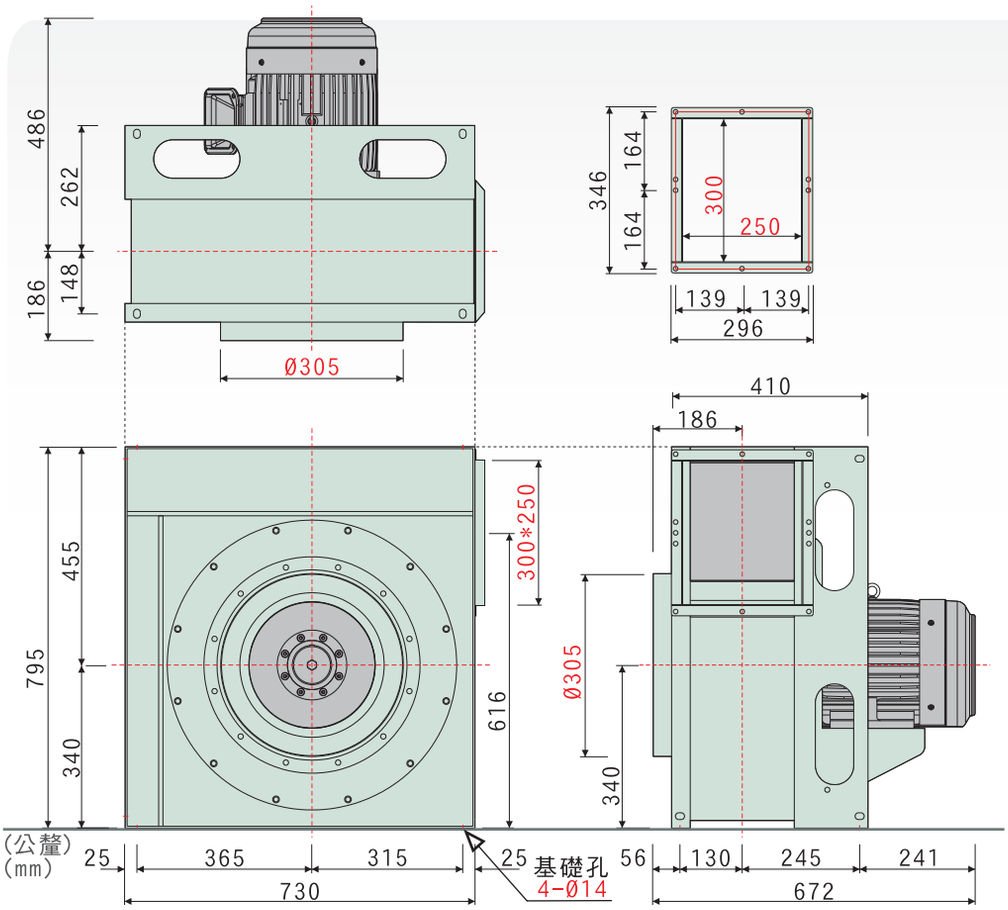

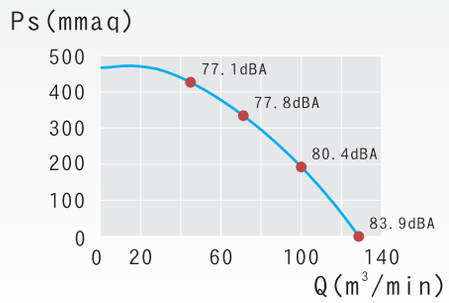

60Hz 性能曲線圖
60Hz PERFORMANCE GRAPHS

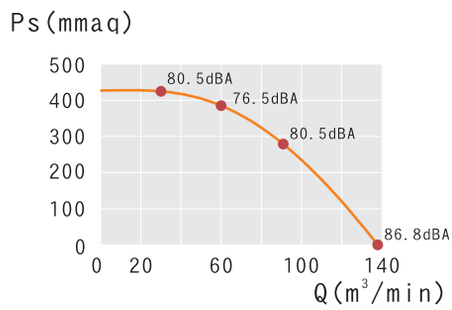

50Hz 性能曲線圖
50Hz PERFORMANCE GRAPHS

特性 / 型號	馬力 OUTPUT POWER HP	頻率 FREQUENCY Hz	電壓 VOLTAGE V	相數 PHASE Ø	極數 POLES P	轉速 SPEED RPM	額定電流 CURRENT A	最大風量 MAX AIRVOLUME m^3/min	最大靜壓 MAX STATIC PRESSURE mmAq	入口尺寸 INLET mm	出口尺寸 OUTLET mm	噪音 SOUND LEVEL dB(A)	重量 WEIGHT Kg	備註 NOTE
NA-300L	7.5HP	60	220	三	2	3543	18.0	128.3	471.0	305	300*250	77.8	154	N-2480
	7.5HP	50	380			2981	11.5	138.4	426.9	305	300*250	76.5	154	N-1043

馬達使用東元 7.5HPx2P 臥式
性能測試，依 AMCA-210 FIG.15 標準，已換算為標準狀態
噪音測試，依 ISO-13347 標準，量測為聲壓值，為工廠條件下測試
依環境、氣體溫度、儀器等級、測試方法等不同，實際會有差異
電壓可指定，訂貨需備註使用電壓
60/50Hz 風機使用不同葉輪設計，不能混用

質昌風機
CHC FAN AND BLOWER CORP.

NA-300H 系列

NA-300H SERIES

- 高效率透浦風輪，直結傳動
- 根據最佳化流體力學設計，取得台灣節能標章
- 適用靜壓 80~450 mmaq，機械能有最佳效率值
- 風機性能根據AMCA標準測試，性能數據可靠
- 廣泛運用於各種機械生產製程送排風，冷熱循環送風

專利產品 新型 第M406718號

外觀示意圖
OUTLINE

三向視圖與法蘭 (THREE DIMENSION VIEW AND FLANGE)

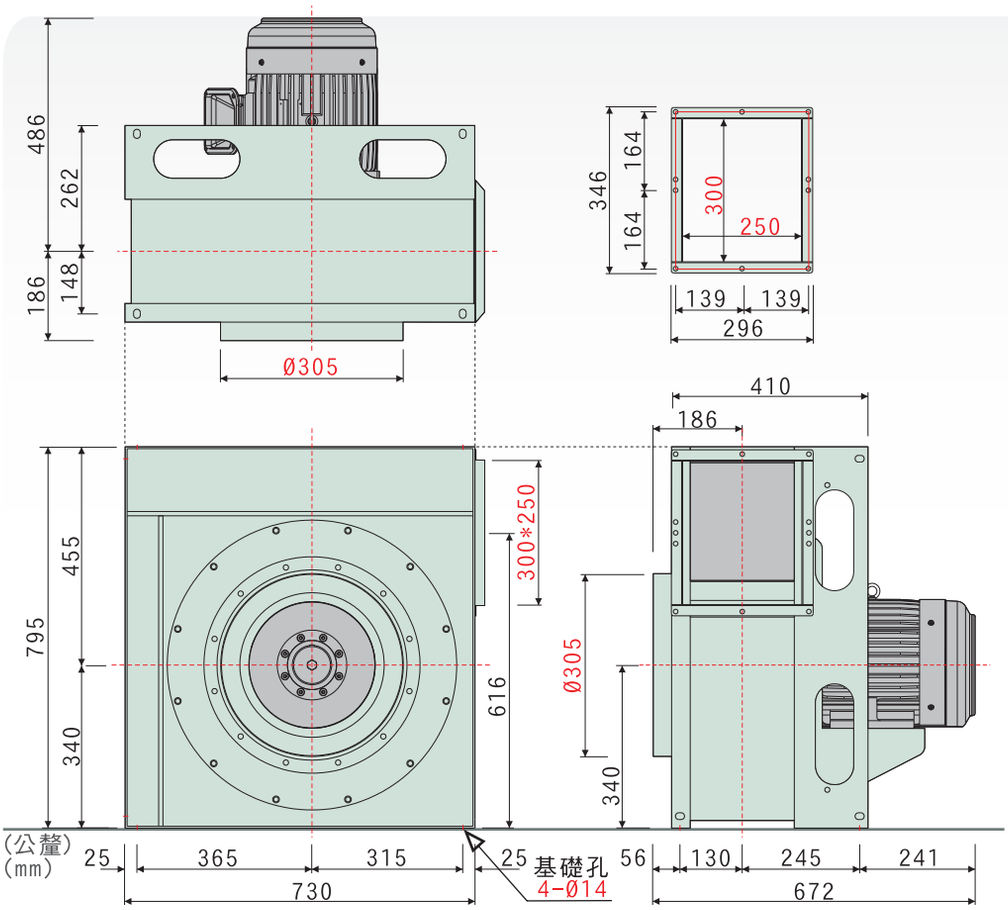

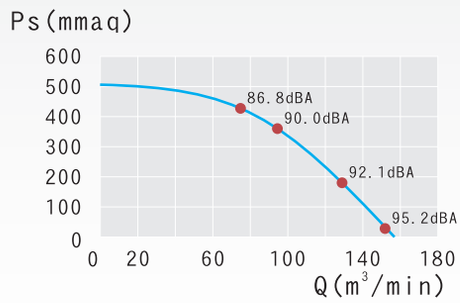

60Hz 性能曲線圖
60Hz PERFORMANCE GRAPHS

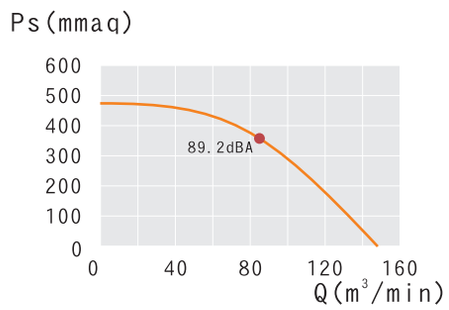

50Hz 性能曲線圖
50Hz PERFORMANCE GRAPHS

特性 / 型號	馬力 OUTPUT POWER HP	頻率 FREQUENCY Hz	電壓 VOLTAGE V	相數 PHASE Ø	極數 POLES P	轉速 SPEED RPM	額定電流 CURRENT A	最大風量 MAX AIRVOLUME m^3/min	最大靜壓 MAX STATIC PRESSURE mmAq	入口尺寸 INLET mm	出口尺寸 OUTLET mm	噪音 SOUND LEVEL dB(A)	重量 WEIGHT Kg	備註 NOTE
NA-300H	10HP	60	220	三	2	3542	25.2	156.6	503.6	305	300*250	90.0	154	N-1716
	10HP	50	380			2880	14.1	148.2	475.5	305	300*250	89.2	154	N-1038

馬達使用東元 10HPx2P 臥式
性能測試，依 AMCA-210 FIG.15 標準，已換算為標準狀態
噪音測試，依 ISO-13347 標準，量測為聲壓值，為工廠條件下測試
依環境、氣體溫度、儀器等級、測試方法等不同，實際會有差異
電壓可指定，訂貨需備註使用電壓
60/50Hz 風機使用不同葉輪設計，不能混用

NA-380L 系列

NA-380L SERIES

- 高效率透浦風輪，直結傳動
- 根據最佳化流體力學設計，取得台灣節能標章
- 適用靜壓 80~400 mmaq，機械能有最佳效率值
- 風機性能根據AMCA標準測試，性能數據可靠
- 廣泛運用於各種機械生產製程送排風，冷熱循環送風

專利產品 新型 第M406718號

外觀示意圖
OUTLINE

三向視圖與法蘭 (THREE DIMENSION VIEW AND FLANGE)

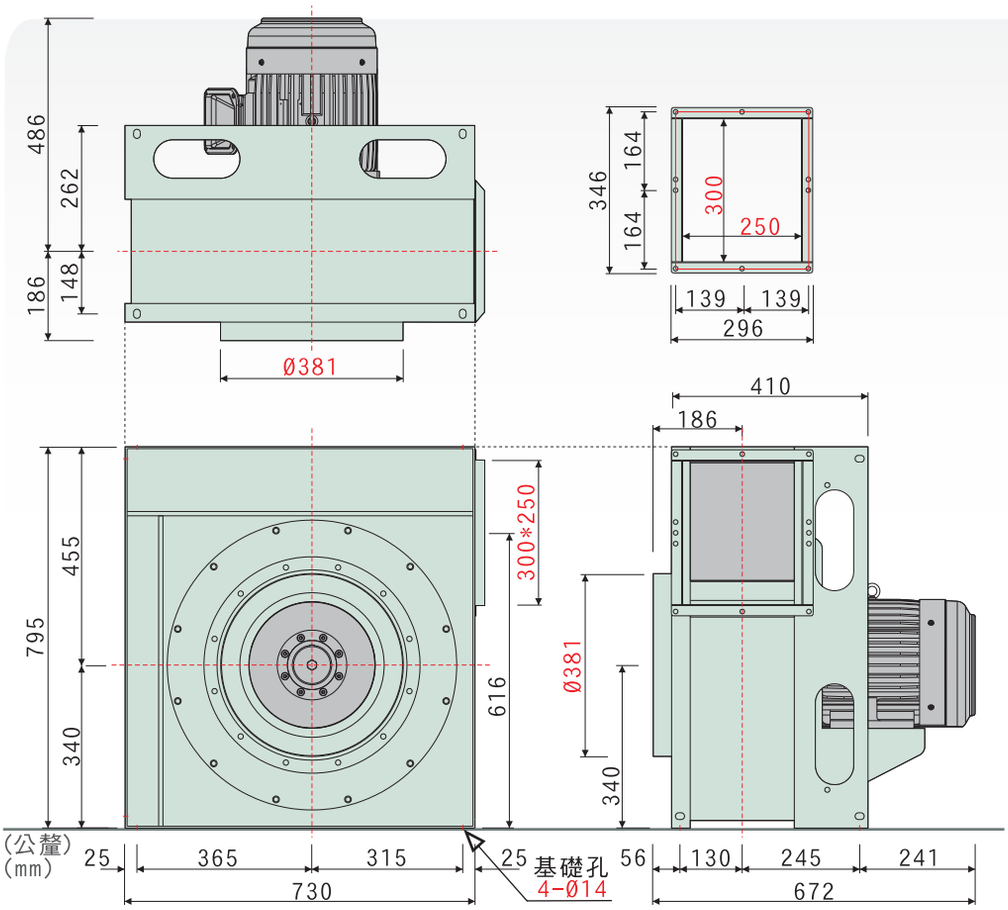

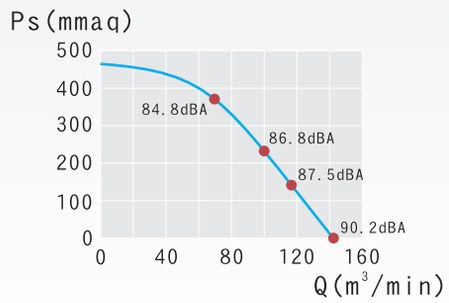

60Hz 性能曲線圖
60Hz PERFORMANCE GRAPHS

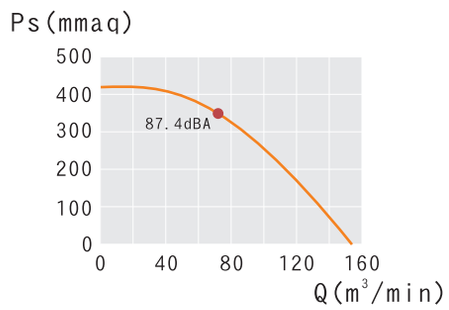

50Hz 性能曲線圖
50Hz PERFORMANCE GRAPHS

特性 / 型號	馬力 OUTPUT POWER HP	頻率 FREQUENCY Hz	電壓 VOLTAGE V	相數 PHASE Ø	極數 POLES P	轉速 SPEED RPM	額定電流 CURRENT A	最大風量 MAX AIRVOLUME m^3/min	最大靜壓 MAX STATIC PRESSURE mmAq	入口尺寸 INLET mm	出口尺寸 OUTLET mm	噪音 SOUND LEVEL dB(A)	重量 WEIGHT Kg	備註 NOTE
NA-380L	7.5HP	60	220	三	2	3533	18.9	142.0	467.4	381	300*250	84.8	154	N-1679
	7.5HP	50	380			2900	11.5	154.4	418.6	381	300*250	87.4	154	N-1041

馬達使用東元 7.5HPx2P 臥式
性能測試，依 AMCA-210 FIG.15 標準，已換算為標準狀態
噪音測試，依 ISO-13347 標準，量測為聲壓值，為工廠條件下測試
依環境、氣體溫度、儀器等級、測試方法等不同，實際會有差異
電壓可指定，訂貨需備註使用電壓
60/50Hz 風機使用不同葉輪設計，不能混用

NA-380H 系列

NA-380H SERIES

- 高效率透浦風輪，直結傳動
- 根據最佳化流體力學設計，取得台灣節能標章
- 適用靜壓 80~450 mmaq，機械能有最佳效率值
- 風機性能根據AMCA標準測試，性能數據可靠
- 廣泛運用於各種機械生產製程送排風，冷熱循環送風

節能標章

專利產品 新型 第M406718號

外觀示意圖
OUTLINE

三向視圖與法蘭 (THREE DIMENSION VIEW AND FLANGE)

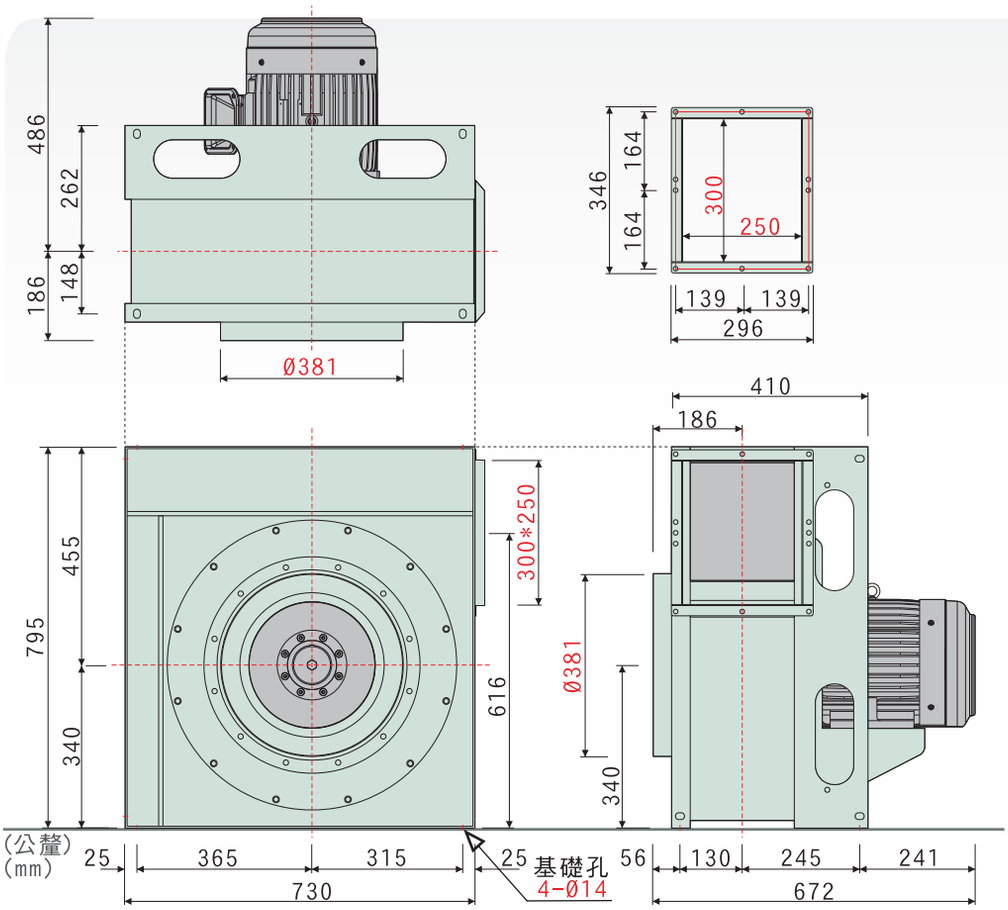

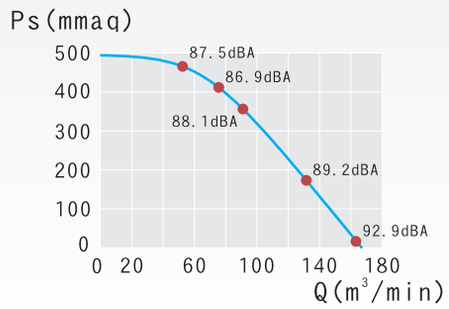

60Hz 性能曲線圖
60Hz PERFORMANCE GRAPHS

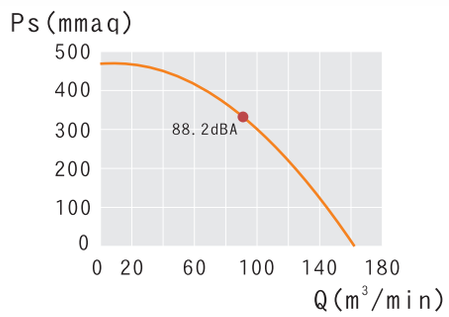

50Hz 性能曲線圖
50Hz PERFORMANCE GRAPHS

特性 / 型號	馬力 OUTPUT POWER HP	頻率 FREQUENCY Hz	電壓 VOLTAGE V	相數 PHASE Ø	極數 POLES P	轉速 SPEED RPM	額定電流 CURRENT A	最大風量 MAX AIRVOLUME m^3/min	最大靜壓 MAX STATIC PRESSURE mmAq	入口尺寸 INLET mm	出口尺寸 OUTLET mm	噪音 SOUND LEVEL dB(A)	重量 WEIGHT Kg	備註 NOTE
NA-380H	10HP	60	220	三	2	3539	25.2	166.8	496.8	381	300*250	88.1	154	N-1680
	10HP	50	380			2880	14.1	161.2	470.8	381	300*250	88.2	154	N-1040

馬達使用東元 10HPx2P 臥式
性能測試，依 AMCA-210 FIG.15 標準，已換算為標準狀態
噪音測試，依 ISO-13347 標準，量測為聲壓值，為工廠條件下測試
依環境、氣體溫度、儀器等級、測試方法等不同，實際會有差異
電壓可指定，訂貨需備註使用電壓
60/50Hz 風機使用不同葉輪設計，不能混用

NA-1006/5 系列

NA-1006/5 SERIES

- 高效率透浦風輪，直結傳動
- 根據最佳化流體力學設計
- 適用靜壓 100~320 mmaq，機械能有最佳效率值
- 風機性能根據AMCA標準測試，性能數據可靠
- 廣泛運用於各種機械生產製程送排風，冷熱循環送風

專利產品 新型 ZL 2010 2 0599602.0 第M402947號

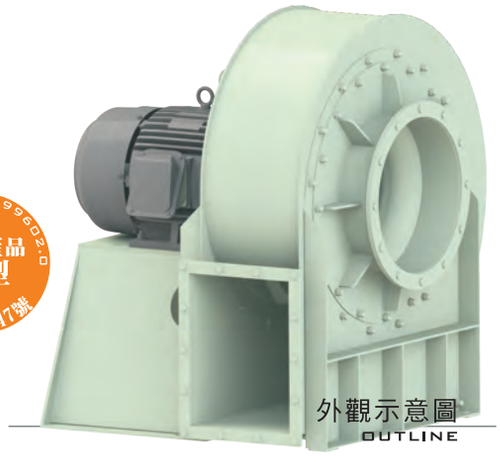

外觀示意圖 OUTLINE

示意圖與法蘭 (THREE DIMENSION VIEW AND FLANGE)

NA-1006

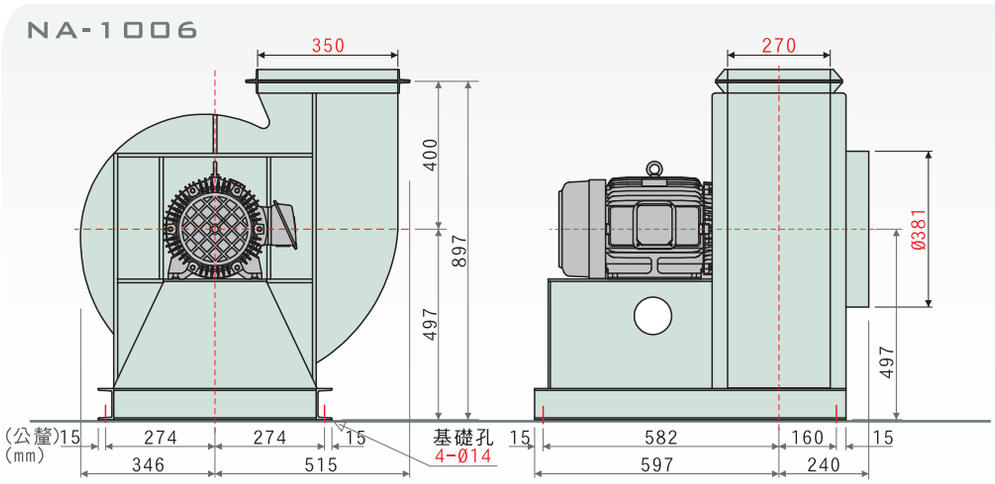

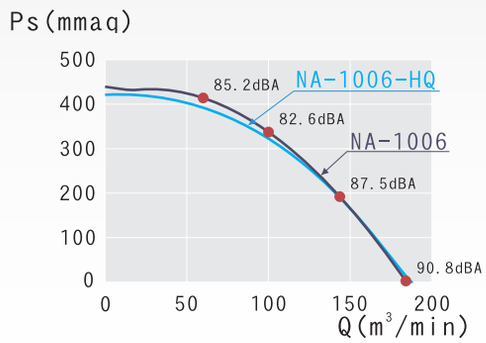

NA-1006/HQ 性能曲線圖
60Hz PERFORMANCE GRAPHS

NA-1005

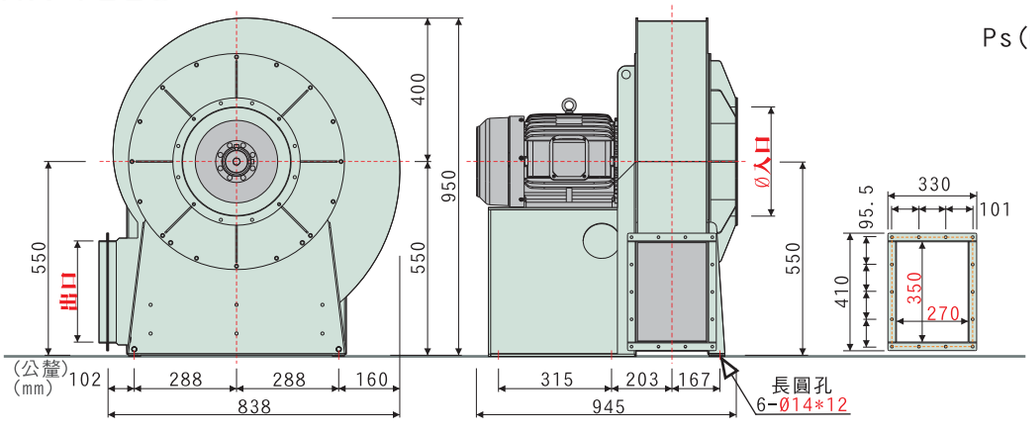

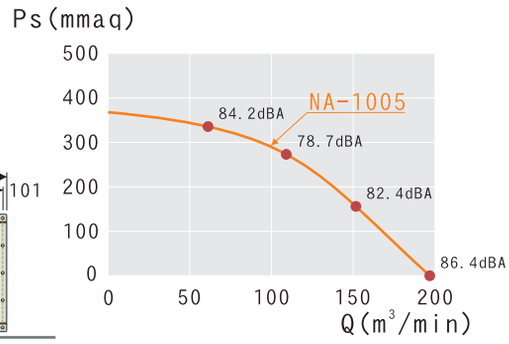

NA-1005 性能曲線圖
50Hz PERFORMANCE GRAPHS

特性 型號	馬力 OUTPUT POWER HP	頻率 FREQUENCY Hz	電壓 VOLTAGE V	相數 PHASE Ø	極數 POLES P	轉速 SPEED RPM	額定電流 CURRENT A	最大風量 MAX AIRVOLUME m^3/min	最大靜壓 MAX STATIC PRESSURE mmAq	入口尺寸 INLET mm	出口尺寸 OUTLET mm	噪音 SOUND LEVEL dB(A)	重量 WEIGHT Kg	備註 NOTE
NA-1006HQ	10HP	60	220	三	2	3542	25.4	187.7	423.8	400	400*270		約210	N-1850
NA-1006	10HP	60	220			3542	25.1	184.2	439.1	381	350*270	82.6	約200	N-2174
NA-1005	10HP	50	380			2920	17.3	197.3	372.1	350	350*270	78.7	161	N-2458

馬達使用東元 10HPx2P 臥式
性能測試，依 AMCA-210 FIG.15 標準，已換算為標準狀態
噪音測試，依 ISO-13347 標準，量測為聲壓值，為工廠條件下測試
依環境、氣體溫度、儀器等級、測試方法等不同，實際會有差異
電壓可指定，訂貨需備註使用電壓
60/50Hz 風機使用不同葉輪設計，不能混用