油煙型皮帶式風機
SPECIALIZED BELT-DRIVE FAN

OSF-315 系列
OSF-315 SERIES

- 單進口，多翼葉片，皮帶傳動
- 葉輪結構為前傾式，迴轉較傳統少，噪音低
- 風殼內部全週焊接，無漏油之虞
- 馬達經特殊設計，省電且耐電壓降
- 針對較大風量抽引，具有較佳之風量運用
- 本機適用於機械製程排風，及室內空調換氣
- 泛用後段處理，如水洗處理機、靜電處理機抽送
- 大廈、醫院、工廠、倉庫、消防緊急排煙

OSF系列 外觀示意圖
OSF SERIES IMAGE

裝配方向視圖與尺寸 (DIMENSIONS)

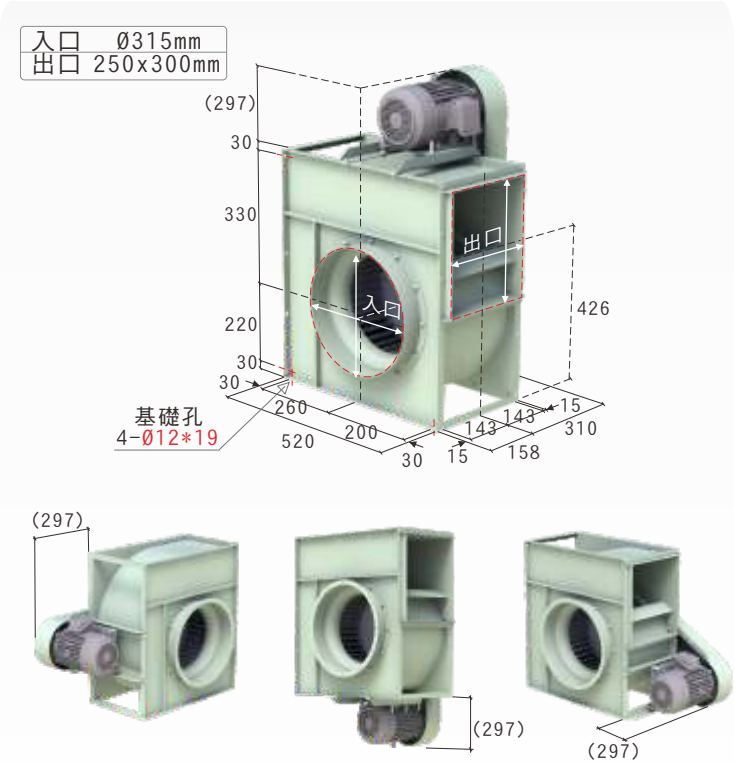

性能曲線圖 (PERFORMANCE CURVES)

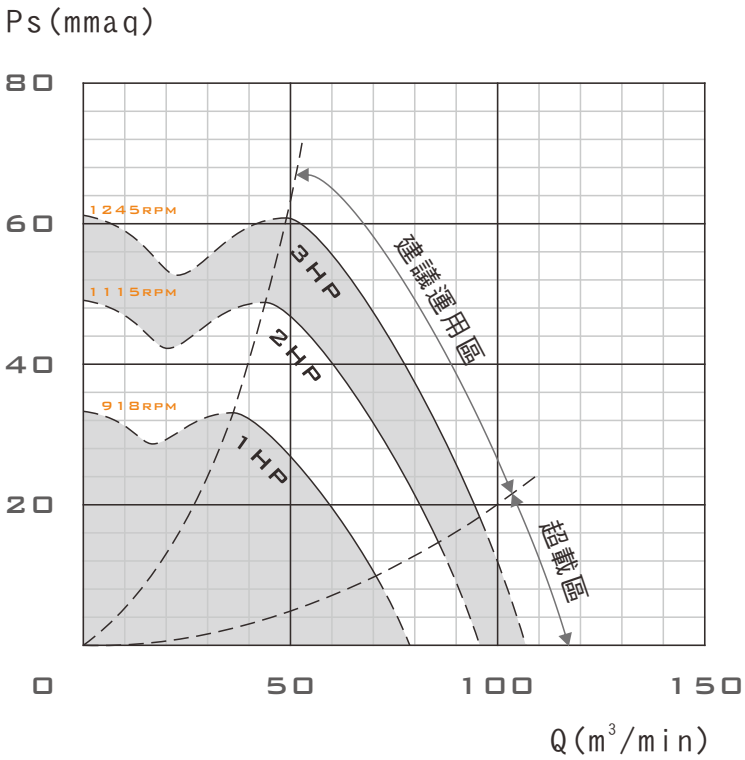

標準性能表 (STANDARD PERFORMANCE DATA)

特性 / 型號	馬力 OUTPUT POWER HP	頻率 FREQUENCY Hz	電壓 VOLTAGE V	相數 PHASE Ø	極數 POLES P	轉速 SPEED RPM	電流 CURRENT A	最大風量 MAX AIRVOLUME m^3/min	最大風量 ft^3/min	最大靜壓 MAX STATIC PRESSURE mmAq	最大靜壓 Pa	重量 WEIGHT Kg	備註60 NOTE 60	備註A NOTE A
OSF-315	1HP	60	220	三	4	918	3.23	78.8	2783	33.3	326	約XXX	XXX-600	N-1559
	2HP	60	220	三	4	1115	5.79	95.7	3380	49.1	482	約XXX	XXX-600	N-1559R
	3HP	60	220	三	4	1245	8.04	106.8	3772	61.2	601	約XXX	XXX-600	N-1559R

以上配置為出廠標準轉速，若需變更轉速、更改性能需另行通知

表列風機重量 含馬達重量

質昌 專業送排風機製造廠
CHC FANS & BLOWERS MANUFACTURING
TEL:04-22769613
FAX:04-22766842

本目錄所有圖文，質昌風機，版權所有，請勿轉載
侵權相關，非經同意，翻印必究
設計更新，規格變更，不另通知

油煙型皮帶式風機
SPECIALIZED BELT-DRIVE FAN

OSF-355 系列
OSF-355 SERIES

- 單進口，多翼葉片，皮帶傳動
- 葉輪結構為前傾式，迴轉較傳統少，噪音低
- 風殼內部全週焊接，無漏油之虞
- 馬達經特殊設計，省電且耐電壓降
- 針對較大風量抽引，具有較佳之風量運用
- 本機適用於機械製程排風，及室內空調換氣
- 泛用後段處理，如水洗處理機、靜電處理機抽送
- 大廈、醫院、工廠、倉庫、消防緊急排煙

OSF系列 外觀示意圖
OSF SERIES IMAGE

裝配方向視圖與尺寸 (DIMENSIONS)

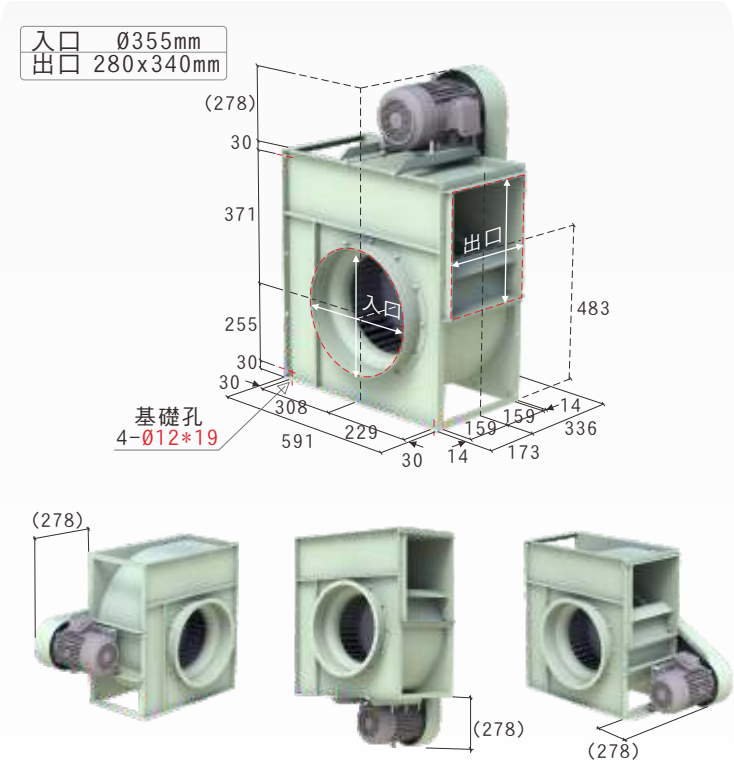

性能曲線圖 (PERFORMANCE CURVES)

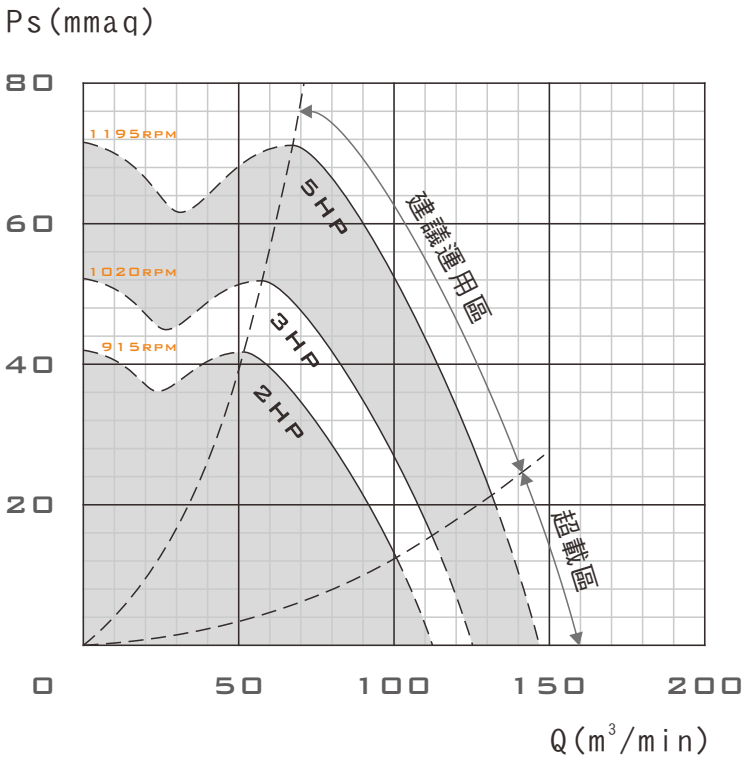

標準性能表 (STANDARD PERFORMANCE DATA)

特性 / 型號	馬力 OUTPUT POWER HP	頻率 FREQUENCY Hz	電壓 VOLTAGE V	相數 PHASE Ø	極數 POLES P	轉速 SPEED RPM	電流 CURRENT A	最大風量 MAX AIRVOLUME m³/min	最大風量 ft³/min	最大靜壓 MAX STATIC PRESSURE mmAq	最大靜壓 Pa	重量 WEIGHT Kg	備註60 NOTE 60	備註A NOTE A
OSF-355	2HP	60	220	三	4	915	5.79	112.4	3970	42.0	412	約XXX	XXX-700	N-1559R
	3HP	60	220	三	4	1020	8.04	125.3	4426	52.2	512	約XXX	XXX-700	N-1559R
	5HP	60	220	三	4	1195	12.9	146.8	5185	71.6	703	約XXX	XXX-700	N-1559R

以上配置為出廠標準轉速，若需變更轉速、更改性能需另行通知

表列風機重量 含馬達重量

質昌 專業送排風機製造廠
CHC FANS & BLOWERS MANUFACTURING
TEL:04-22769613
FAX:04-22766842

本目錄所有圖文，質昌風機，版權所有，請勿轉載
侵權相關，非經同意，翻印必究
設計更新，規格變更，不另通知

油煙型皮帶式風機
SPECIALIZED BELT-DRIVE FAN

OSF-400 系列
OSF-400 SERIES

- 單進口，多翼葉片，皮帶傳動
- 葉輪結構為前傾式，迴轉較傳統少，噪音低
- 風殼內部全週焊接，無漏油之虞
- 馬達經特殊設計，省電且耐電壓降
- 針對較大風量抽引，具有較佳之風量運用
- 本機適用於機械製程排風，及室內空調換氣
- 泛用後段處理，如水洗處理機、靜電處理機抽送
- 大廈、醫院、工廠、倉庫、消防緊急排煙

OSF系列 外觀示意圖
OSF SERIES IMAGE

裝配方向視圖與尺寸 (DIMENSIONS)

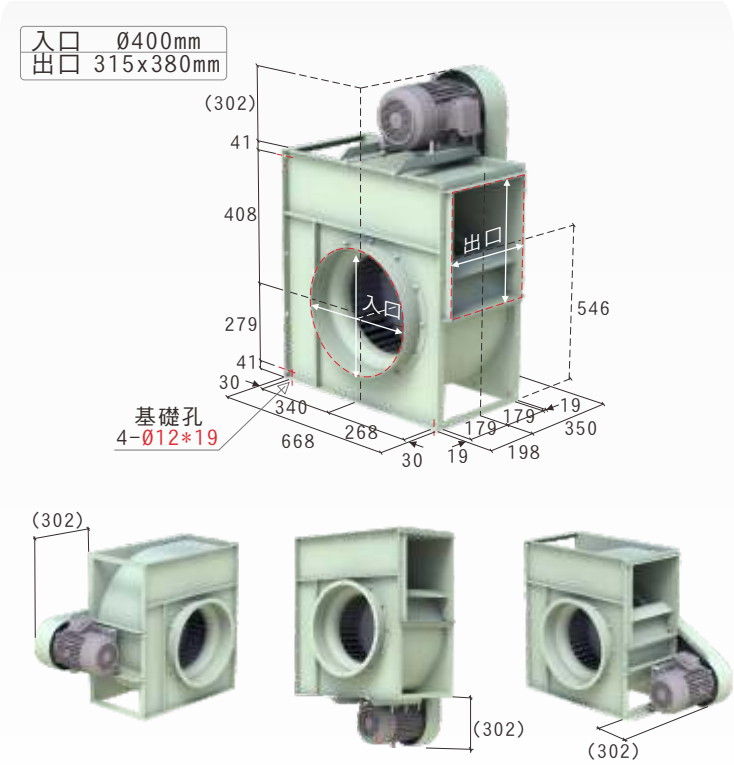

性能曲線圖 (PERFORMANCE CURVES)

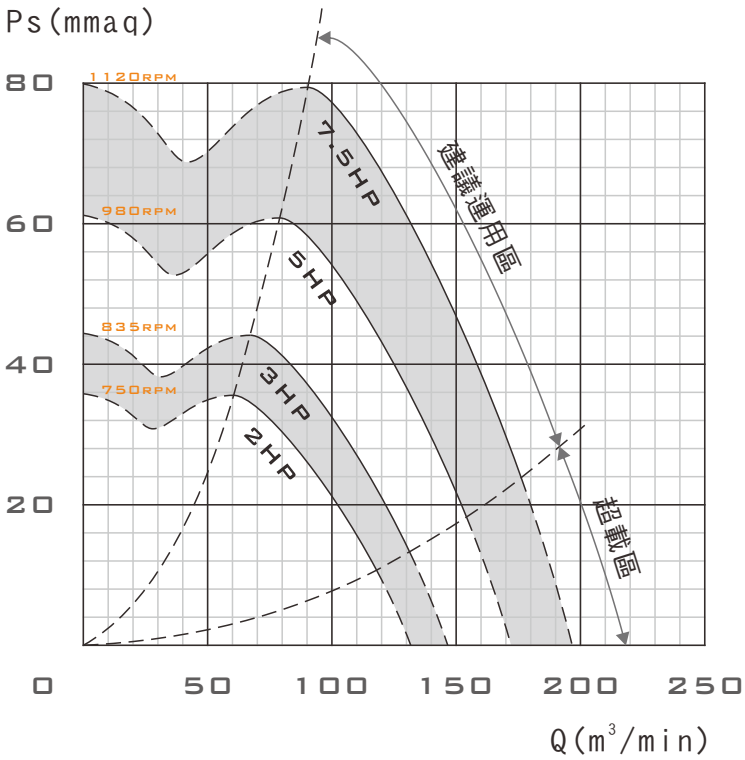

標準性能表 (STANDARD PERFORMANCE DATA)

特性 / 型號	馬力 OUTPUT POWER HP	頻率 FREQUENCY Hz	電壓 VOLTAGE V	相數 PHASE Ø	極數 POLES P	轉速 SPEED RPM	電流 CURRENT A	最大風量 MAX AIRVOLUME m³/min	最大風量 ft³/min	最大靜壓 MAX STATIC PRESSURE mmAq	最大靜壓 Pa	重量 WEIGHT Kg	備註60 NOTE 60	備註A NOTE A
OSF-400	2HP	60	220	三	4	750	5.79	131.8	4655	35.8	351	約XXX	XXX-800	N-1559R
	3HP	60	220	三	4	835	8.04	146.7	5181	44.4	436	約XXX	XXX-800	N-1559R
	5HP	60	220	三	4	980	12.9	172.2	6082	61.2	600	約XXX	XXX-800	N-1559R
	7.5HP	60	220	三	4	1120	19.4	196.8	6951	79.9	784	約XXX	XXX-800	N-1559R

以上配置為出廠標準轉速，若需變更轉速、更改性能需另行通知

表列風機重量 含馬達重量

質昌 專業送排風機製造廠
CHC FANS & BLOWERS MANUFACTURING
TEL:04-22769613
FAX:04-22766842

本目錄所有圖文，質昌風機，版權所有，請勿轉載
侵權相關，非經同意，翻印必究
設計更新，規格變更，不另通知

油煙型皮帶式風機
SPECIALIZED BELT-DRIVE FAN

OSF-450 系列
OSF-450 SERIES

- 單進口，多翼葉片，皮帶傳動
- 葉輪結構為前傾式，迴轉較傳統少，噪音低
- 風殼內部全週焊接，無漏油之虞
- 馬達經特殊設計，省電且耐電壓降
- 針對較大風量抽引，具有較佳之風量運用
- 本機適用於機械製程排風，及室內空調換氣
- 泛用後段處理，如水洗處理機、靜電處理機抽送
- 大廈、醫院、工廠、倉庫、消防緊急排煙

OSF系列 外觀示意圖
OSF SERIES IMAGE

裝配方向視圖與尺寸 (DIMENSIONS)

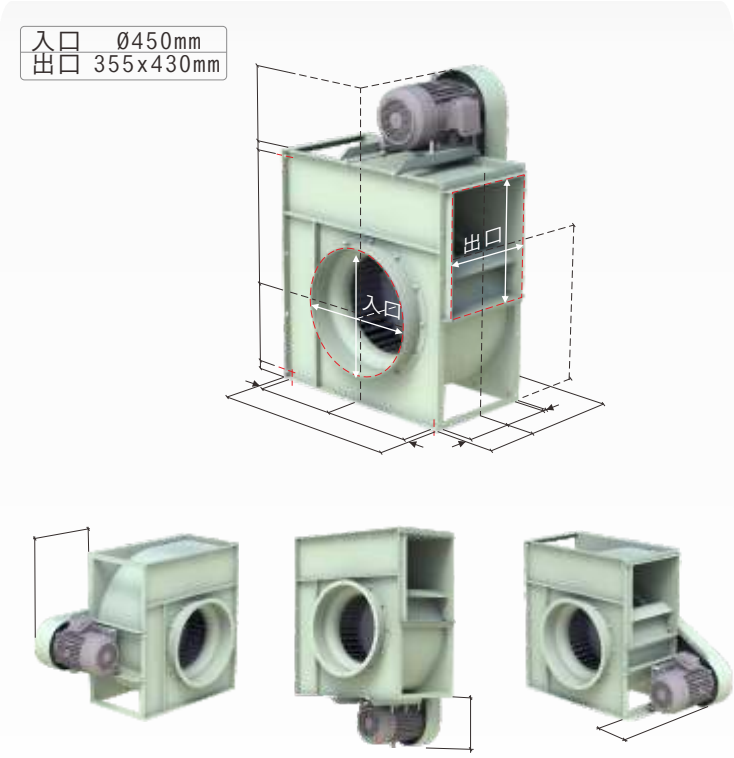

性能曲線圖 (PERFORMANCE CURVES)

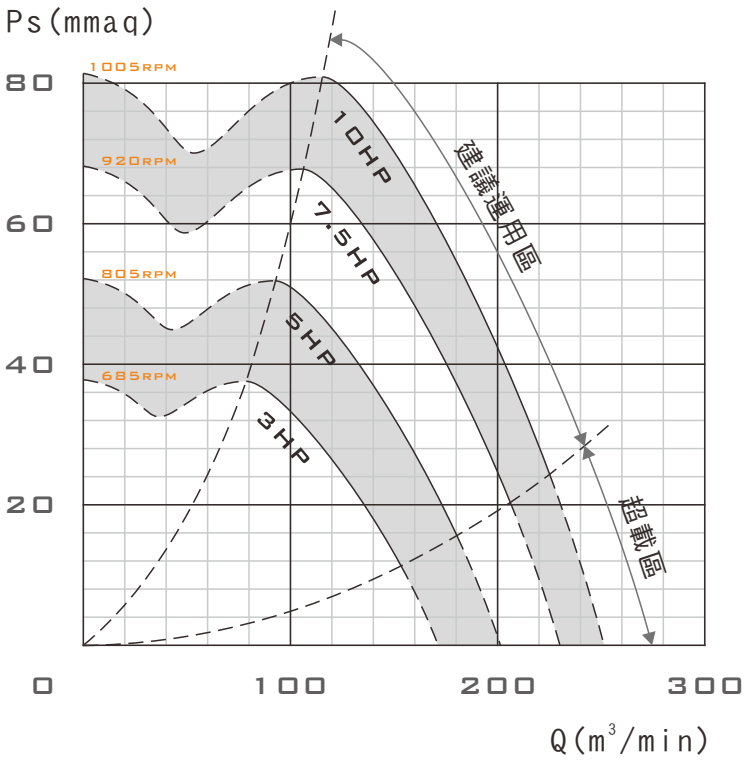

標準性能表 (STANDARD PERFORMANCE DATA)

特性 / 型號	馬力 OUTPUT POWER HP	頻率 FREQUENCY Hz	電壓 VOLTAGE V	相數 PHASE Ø	極數 POLES P	轉速 SPEED RPM	電流 CURRENT A	最大風量 MAX AIRVOLUME m³/min	最大風量 ft³/min	最大靜壓 MAX STATIC PRESSURE mmAq	最大靜壓 Pa	重量 WEIGHT Kg	備註60 NOTE 60	備註A NOTE A
OSF-450	3HP	60	220	三	4	685	8.04	171.3	6050	37.8	371	約XXX	XXX-900	N-1559R
	5HP	60	220	三	4	805	12.9	201.4	7113	52.2	512	約XXX	XXX-900	N-1559R
	7.5HP	60	220	三	4	920	19.4	230.1	8127	68.2	669	約XXX	XXX-900	N-1559R
	10HP	60	220	三	4	1005	25.3	251.4	8844	81.4	799	約XXX	XXX-900	N-1559R

以上配置為出廠標準轉速，若需變更轉速、更改性能需另行通知

表列風機重量 含馬達重量

質昌 專業送排風機製造廠
CHC FANS & BLOWERS MANUFACTURING
TEL:04-22769613
FAX:04-22766842

本目錄所有圖文，質昌風機，版權所有，請勿轉載
侵權相關，非經同意，翻印必究
設計更新，規格變更，不另通知

油煙型皮帶式風機
SPECIALIZED BELT-DRIVE FAN

OSF-500 系列
OSF-500 SERIES

- 單進口，多翼葉片，皮帶傳動
- 葉輪結構為前傾式，迴轉較傳統少，噪音低
- 風殼內部全週焊接，無漏油之虞
- 馬達經特殊設計，省電且耐電壓降
- 針對較大風量抽引，具有較佳之風量運用
- 本機適用於機械製程排風，及室內空調換氣
- 泛用後段處理，如水洗處理機、靜電處理機抽送
- 大廈、醫院、工廠、倉庫、消防緊急排煙

OSF系列 外觀示意圖
OSF SERIES IMAGE

裝配方向視圖與尺寸 (DIMENSIONS)

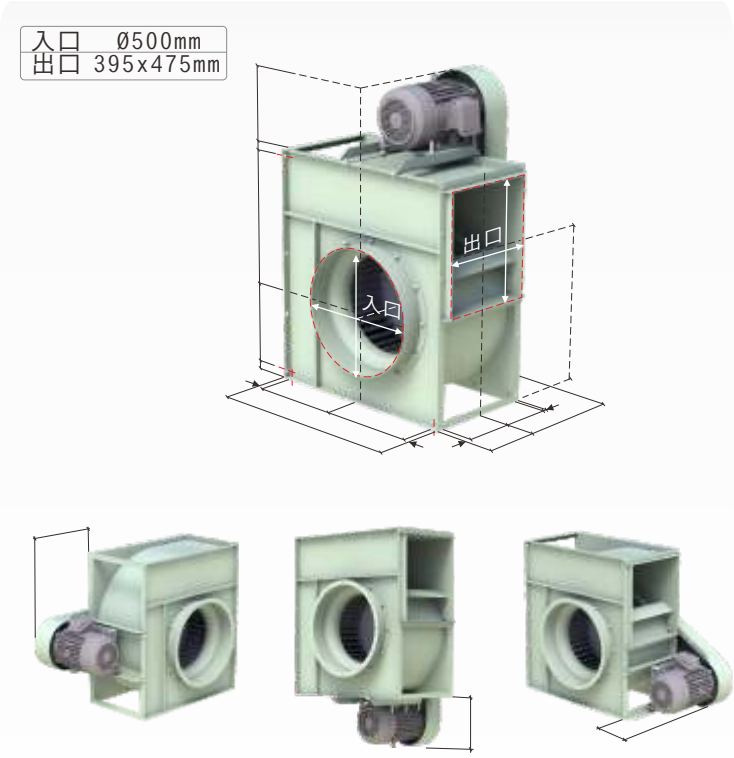

性能曲線圖 (PERFORMANCE CURVES)

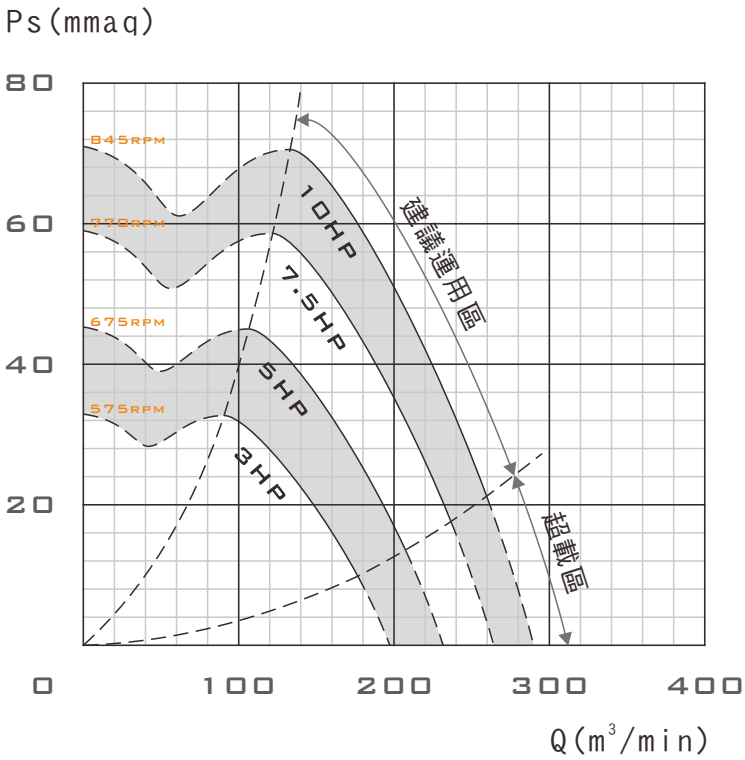

標準性能表 (STANDARD PERFORMANCE DATA)

特性 / 型號	馬力 OUTPUT POWER HP	頻率 FREQUENCY Hz	電壓 VOLTAGE V	相數 PHASE Ø	極數 POLES P	轉速 SPEED RPM	電流 CURRENT A	最大風量 MAX AIRVOLUME m^3/min	最大風量 ft^3/min	最大靜壓 MAX STATIC PRESSURE mmAq	最大靜壓 Pa	重量 WEIGHT Kg	備註60 NOTE 60	備註A NOTE A
OSF-500	3HP	60	220	三	4	575	8.04	197.3	6969	32.9	323	約XXX	XXX-1000	N-1559R
	5HP	60	220	三	4	675	12.9	231.6	8180	45.3	445	約XXX	XXX-1000	N-1559R
	7.5HP	60	220	三	4	770	19.4	264.2	9332	59.0	579	約XXX	XXX-1000	N-1559R
	10HP	60	220	三	4	845	25.3	289.9	10239	71.0	697	約XXX	XXX-1000	N-1559R

以上配置為出廠標準轉速，若需變更轉速、更改性能需另行通知

表列風機重量 含馬達重量

質昌 專業送排風機製造廠
CHC FANS & BLOWERS MANUFACTURING
TEL:04-22769613
FAX:04-22766842

本目錄所有圖文，質昌風機，版權所有，請勿轉載
侵權相關，非經同意，翻印必究
設計更新，規格變更，不另通知

油煙型皮帶式風機
SPECIALIZED BELT-DRIVE FAN

OSF-560 系列
OSF-560 SERIES

- 單進口，多翼葉片，皮帶傳動
- 葉輪結構為前傾式，迴轉較傳統少，噪音低
- 風殼內部全週焊接，無漏油之虞
- 馬達經特殊設計，省電且耐電壓降
- 針對較大風量抽引，具有較佳之風量運用
- 本機適用於機械製程排風，及室內空調換氣
- 泛用後段處理，如水洗處理機、靜電處理機抽送
- 大廈、醫院、工廠、倉庫、消防緊急排煙

OSF系列 外觀示意圖
OSF SERIES IMAGE

裝配方向視圖與尺寸 (DIMENSIONS)

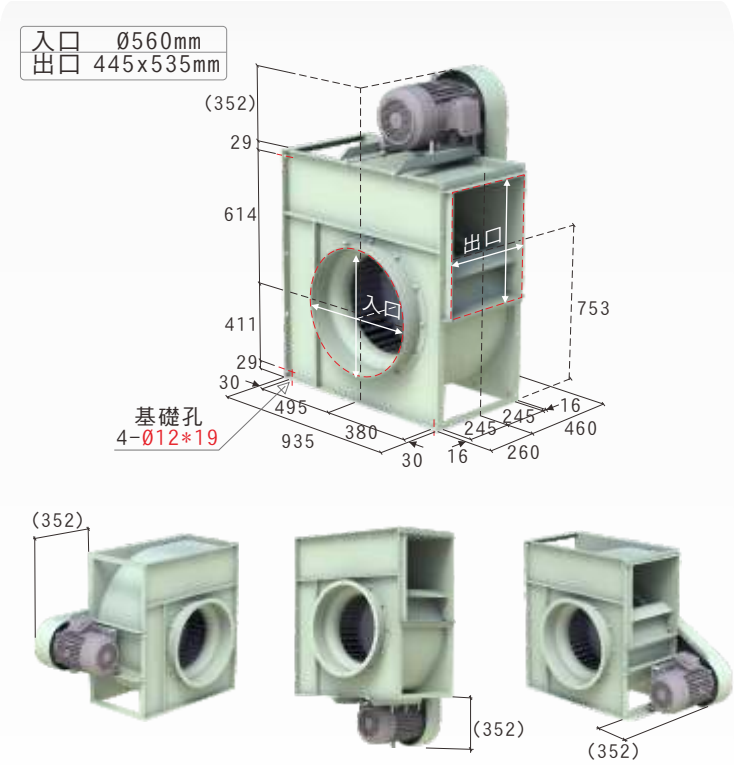

性能曲線圖 (PERFORMANCE CURVES)

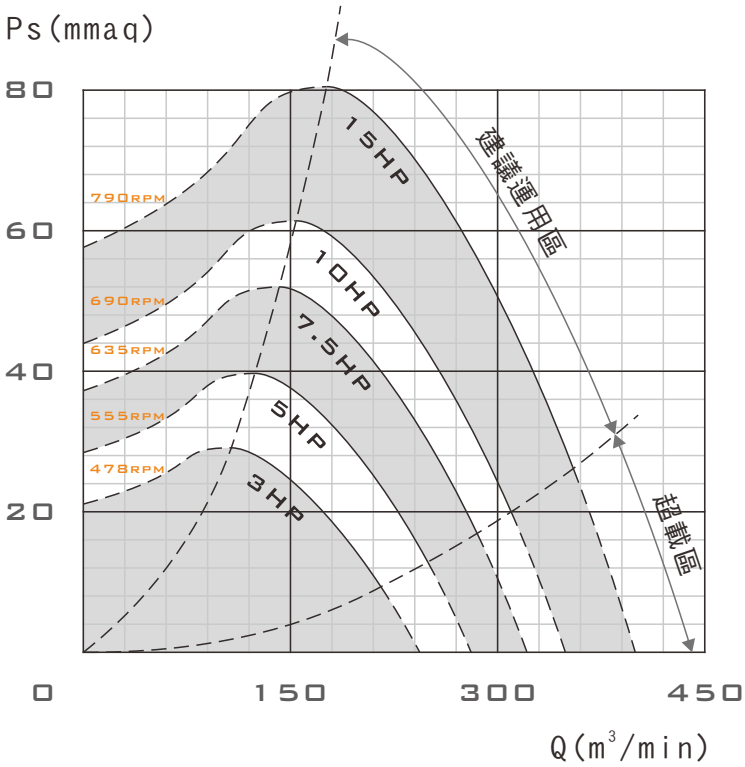

標準性能表 (STANDARD PERFORMANCE DATA)

特性 / 型號	馬力 OUTPUT POWER HP	頻率 FREQUENCY Hz	電壓 VOLTAGE V	相數 PHASE Ø	極數 POLES P	轉速 SPEED RPM	電流 CURRENT A	最大風量 MAX AIRVOLUME m³/min	最大風量 ft³/min	最大靜壓 MAX STATIC PRESSURE mmAq	最大靜壓 Pa	重量 WEIGHT Kg	備註60 NOTE 60	備註A NOTE A
OSF-560	3HP	60	220	三	4	478	8.04	243.6	8604	29.1	285	約XXX	XXX-1000	N-1611
	5HP	60	220	三	4	555	12.9	280.8	9918	39.7	390	約XXX	XXX-1000	N-1610
	7.5HP	60	220	三	4	635	19.4	321.3	11348	52.0	510	約XXX	XXX-1000	N-1610R
	10HP	60	220	三	4	690	25.3	349.1	12330	61.4	602	約XXX	XXX-1000	N-1610R
	15HP	60	220	三	4	790	37.5	399.7	14117	80.5	790	約XXX	XXX-1000	N-1610R

以上配置為出廠標準轉速，若需變更轉速、更改性能需另行通知

表列風機重量 含馬達重量

質昌 專業送排風機製造廠
CHC FANS & BLOWERS MANUFACTURING
TEL:04-22769613
FAX:04-22766842

本目錄所有圖文，質昌風機，版權所有，請勿轉載
侵權相關，非經同意，翻印必究
設計更新，規格變更，不另通知

油煙型皮帶式風機
SPECIALIZED BELT-DRIVE FAN

OSF-630 系列
OSF-630 SERIES

- 單進口，多翼葉片，皮帶傳動
- 葉輪結構為前傾式，迴轉較傳統少，噪音低
- 風殼內部全週焊接，無漏油之虞
- 馬達經特殊設計，省電且耐電壓降
- 針對較大風量抽引，具有較佳之風量運用
- 本機適用於機械製程排風，及室內空調換氣
- 泛用後段處理，如水洗處理機、靜電處理機抽送
- 大廈、醫院、工廠、倉庫、消防緊急排煙

OSF系列 外觀示意圖
OSF SERIES IMAGE

裝配方向視圖與尺寸 (DIMENSIONS)

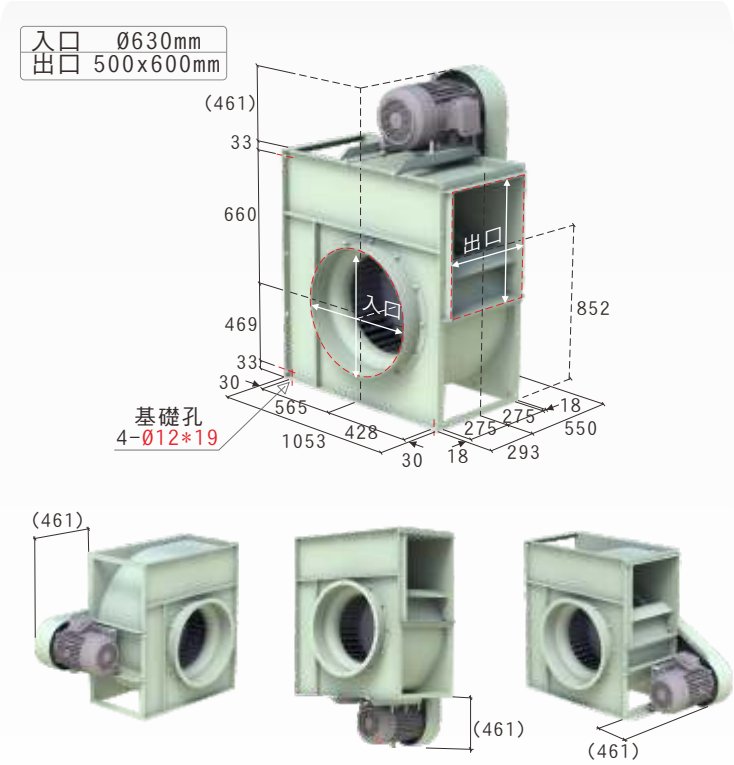

性能曲線圖 (PERFORMANCE CURVES)

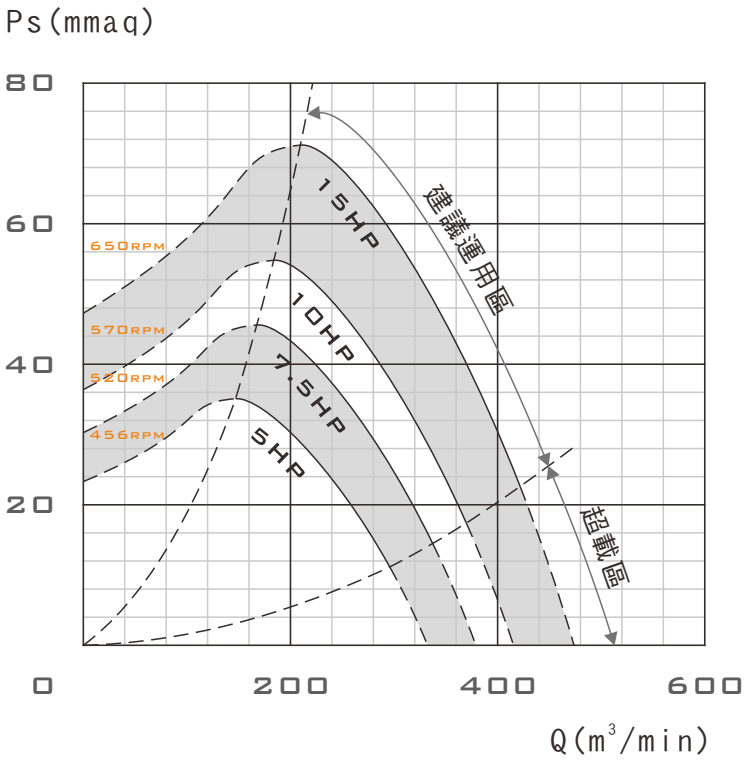

標準性能表 (STANDARD PERFORMANCE DATA)

特性 / 型號	馬力 OUTPUT POWER HP	頻率 FREQUENCY Hz	電壓 VOLTAGE V	相數 PHASE Ø	極數 POLES P	轉速 SPEED RPM	電流 CURRENT A	最大風量 MAX AIRVOLUME m³/min	最大風量 ft³/min	最大靜壓 MAX STATIC PRESSURE mmAq	最大靜壓 Pa	重量 WEIGHT Kg	備註60 NOTE 60	備註A NOTE A
OSF-630	5HP	60	220	三	4	456	12.9	332.4	11740	35.1	344	約XXX	XXX-1200	N-1746
	7.5HP	60	220	三	4	520	19.4	379.0	13386	45.6	447	約XXX	XXX-1200	N-1746R
	10HP	60	220	三	4	570	25.3	415.4	14672	54.8	537	約XXX	XXX-1200	N-1746R
	15HP	60	220	三	4	650	37.5	473.8	16735	71.2	699	約XXX	XXX-1200	N-1746R

以上配置為出廠標準轉速，若需變更轉速、更改性能需另行通知

表列風機重量 含馬達重量

質昌 專業送排風機製造廠
CHC FANS & BLOWERS MANUFACTURING
TEL:04-22769613
FAX:04-22766842

本目錄所有圖文，質昌風機，版權所有，請勿轉載
侵權相關，非經同意，翻印必究
設計更新，規格變更，不另通知