OML

(後傾式葉輪)

馬力: 1～15 HP
風量: 25～400 CMM
靜壓: 12～150 MMAQ

專用長管路抽引

高靜壓機種

OMV

(多翼式葉輪)

馬力: 1～15 HP
風量: 20～400 CMM
靜壓: 10～100 MMAQ

短距離大風量

低噪音機種

OTB

(透浦式葉輪)

馬力: 5～40 HP
風量: 30～900 CMM
靜壓: 50～330 MMAQ

專用長管路抽引

高靜壓機種

質昌風機
CHC FAN AND BLOWER CORP.

O型
油煙用皮帶式風機

大風量適用

OML
OMV
OTB
OSF

OSF 機種
(改良型多翼葉輪)

OTB 機種
(透浦式葉輪)

OMV 機種
(多翼式葉輪)

OML 機種
(後傾式葉輪)

WWW.CFB.TW

節能標章
已取得產品925款

中国能效标识
已取得產品148款

低噪音 · 高效率 · 多種類

全面性的風機新選擇

D.出口方向圖示

●葉輪逆時針旋轉（正面看入口）

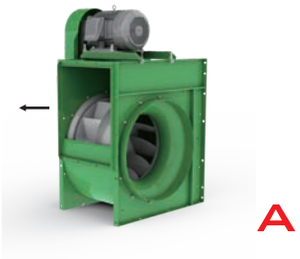
A

B

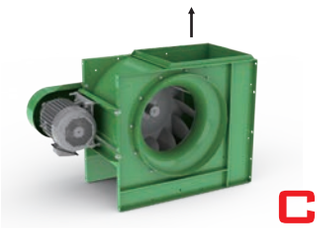
C

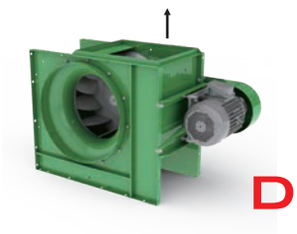
D

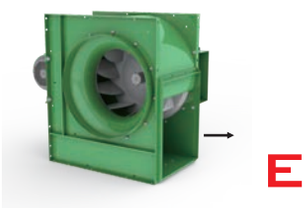
E

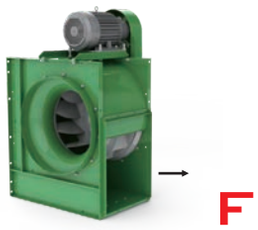
F

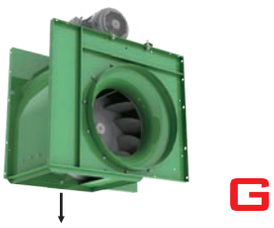
G

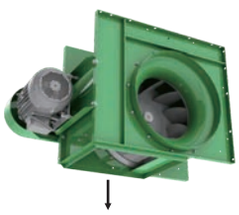
H

I

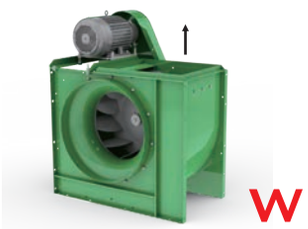
W

●葉輪順時針旋轉（正面看入口）

K

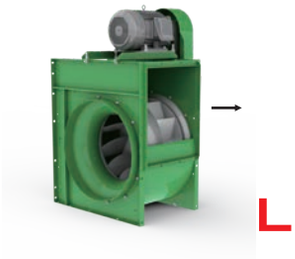
L

M

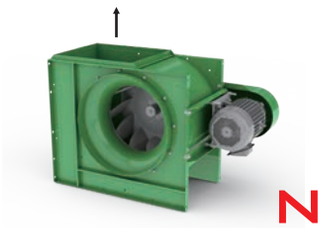
N

O

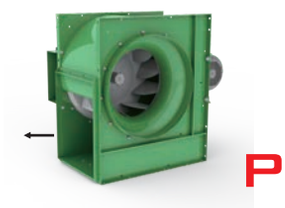
P

Q

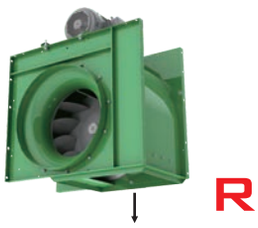
R

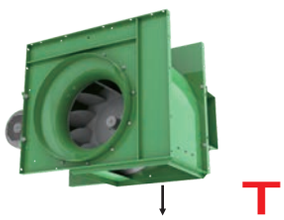
T

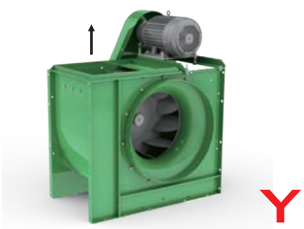
Y

E.風機零件圖

可選配備：檢視門、漏油孔、風殼全焊型。

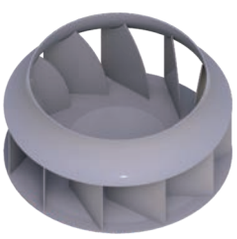

OML
後傾式葉輪

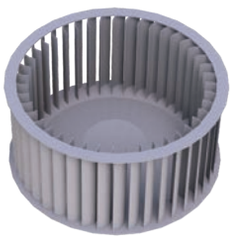

OMV
多翼式葉輪

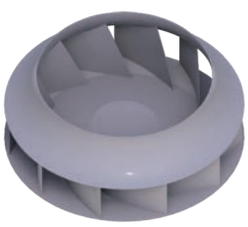

OTB
透浦式葉輪

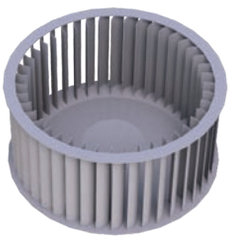

OSF
改良型多翼葉輪

F.性能表使用與說明

● 選機步驟

選擇合適的風機至少應包含以下考量

- **環境與條件**
  - 所處環境
  - 氣體條件
  - 粉塵條件
  - 運作時間
  - 危險與爆炸條件
- **所需風量**
  - 確保所需風量
  - 考量任何阻力
  - 系統相關損失
- **所需靜壓**
  - 考量壓損
  - 系統阻抗
  - 附加係數
- **尺寸限制**
  - 地點限制
  - 空間需求
  - 震動問題
- **其它**
  - 特殊需求
  - 精度要求
  - 出口規範
  - 節能等級

● 實驗數據測試

震動頻譜分析
VIBRATION ANALYZER

電源供應器
POWER SOURCE

風洞實驗室
LAB OF TESTING FANS

● 風機方向、尺寸確認(參考P6風機方向圖)-以OML-25為例

下方示意圖顯示所有葉輪順時針旋轉的風機尺寸。
圖示L、M、Q表示為同一尺寸風機，經旋轉可使用不同的方向。
葉輪逆時針旋轉的風機尺寸，與下方示意圖尺寸相同，方向相反。

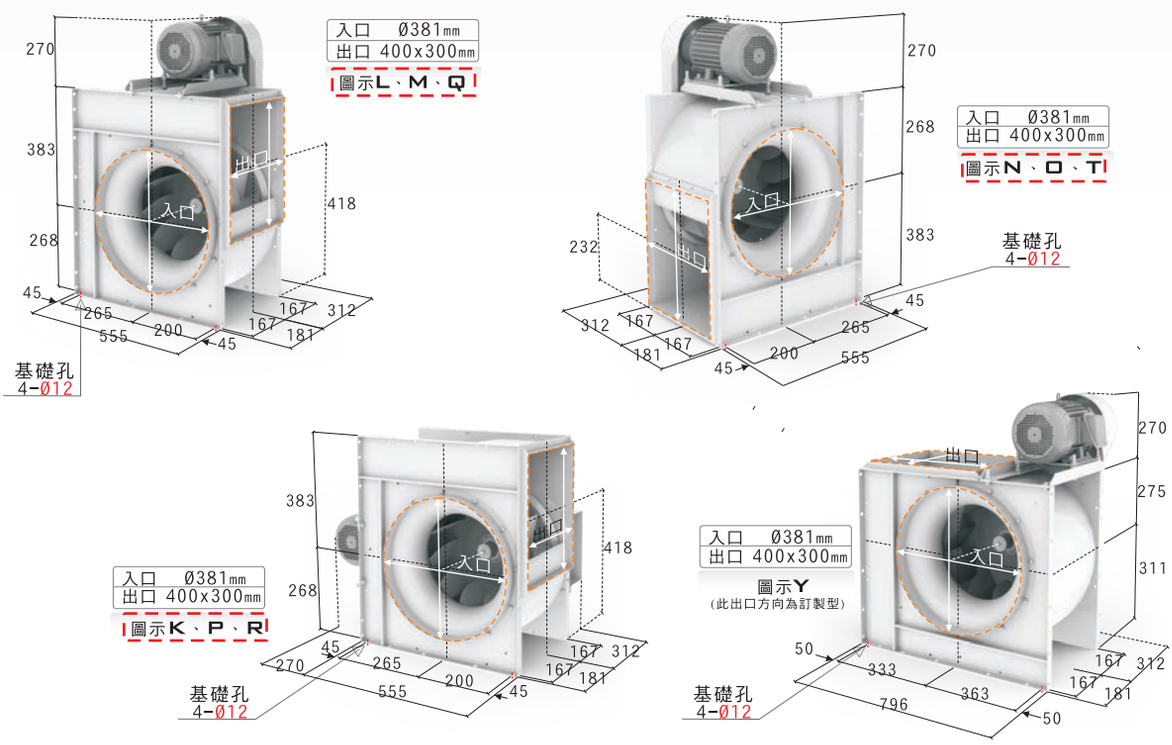

貿昌風機
CHC FAN AND BLOWER CORP.

●性能表 -使用範例

考量壓損後，假設需要尋找風量 60CMM，靜壓 65MMAQ左右的風機。
(亦可參考目前場所使用的風機性能，尋找替代品，或做風機性能升級)

特性 / 型號	馬力 OUTPUT POWER HP	頻率 FREQUENCY Hz	電壓 VOLTAGE V	相數 PHASE Ø	極數 POLES P	轉速 SPEED RPM	電流 CURRENT A	適用風量 AIRVOLUME m^3/min	適用靜壓 STATIC PRESSURE mmAq	靜壓下限 LIMIT mmAq	重量 WEIGHT Kg	備註60 NOTE 60	備註A NOTE A
OML-25 ✓	2HP	60	220	三	4	1535	5.92	63~ 52 ~ 41	37~ 45 ~ 51	無	36	500-534	N-2509
	2HP	60	220	三	4	1682	5.92	70~ 58 ~ 45	42~ 53 ~ 60	無	36	512-534	N-2510
✓	3HP	60	220	三	4	1699	7.87	72~ 60 ~ 48	42~ 53 ~ 61	無	36	512-534	N-2511
	3HP	60	220	三	4	1850	7.87	75~ 62 ~ 49	53~ 65 ~ 75	無	36	600-534	N-2512
✓	5HP	60	220	三	4	2020	13.2	84~ 70 ~ 56	61~ 76 ~ 87	無	36	612-534	N-2513

❶ ❷ ❸

→ 在 OML-25 3HP 這一型號，三個工作點中的第二點，最接近所需要的性能

❶風量 75CMM ，靜壓為 53MMAQ
❷風量 62CMM ，靜壓為 65MMAQ
❸風量 49CMM ，靜壓為 75MMAQ

以上述資料檢討
建議可選用 OML-25 3HP 1850RPM 的機種

適用風量:經標準測試得結果，使用此區間的風量，有最佳的效率
靜壓下限:表示風機安裝的系統阻抗需超過的數值，系統靜壓低於框內數值，會有超載問題發生
無-表示任意風量點皆可使用，無超載問題 (可參考P12~P17的性能曲線)

名詞解釋:
靜壓-即壓力損失，氣流在風管內流動引起的風管空氣阻力。
會因風管的長度、表面粗糙度、彎曲、風管截面積、風管內的空氣速度而不同

✓: 打勾表示為標準型機種，訂購此機型並選擇馬力後，無特別需求，將配與標準機型的風機。

G.快速索引

●□ML（後傾式葉輪）

型號	風量 M³/MIN	靜壓 MMAQ	馬力 HP	轉速 RPM
□ML-20	36~ 30~ 24	29~ 37~ 43	1	1762
	39~ 33~ 26	37~ 46~ 53	2	1951
	42~ 35~ 28	45~ 56~ 64		2134
	44~ 37~ 30	54~ 66~ 74		2315
□ML-25	63~ 52~ 41	37~ 45~ 51	2	1535
	70~ 58~ 47	42~ 53~ 60		1682
	72~ 60~ 48	42~ 53~ 61	3	1699
	75~ 62~ 49	53~ 65~ 75		1850
	84~ 70~ 56	61~ 76~ 87	5	1846
□ML-30	83~ 67~ 50	44~ 53~ 63	3	1383
	90~ 72~ 54	52~ 64~ 74		1509
	97~ 78~ 59	60~ 73~ 85	5	1625
	105~ 84~ 63	71~ 87~ 101		1767
	108~ 87~ 66	73~ 88~ 103	7.5	1798
□ML-35	124~ 99~ 75	52~ 63~ 71	5	1260
	136~ 109~ 82	63~ 77~ 86		1386
	140~ 112~ 84	64~ 78~ 88	7.5	1415
	150~ 120~ 90	72~ 96~ 103		1532
□ML-35H	147~ 123~ 99	89~ 107~ 124	5	1766
	173~ 145~ 116	123~ 148~ 170	7.5	2072
	186~ 155~ 124	143~ 169~ 192	10	2268
□ML-40	174~ 145~ 116	33~ 40~ 46	5	973
	198~ 165~ 132	42~ 51~ 59		1113
	207~ 173~ 139	46~ 57~ 66	7.5	1171
	228~ 190~ 152	56~ 68~ 79		1288
□ML-40H	248~ 207~ 166	68~ 81~ 93	10	1402
	269~ 225~ 180	80~ 95~ 109		1520
□ML-45	214~ 172~ 129	58~ 68~ 77	7.5	1068
	235~ 188~ 141	71~ 83~ 95	10	1177
	255~ 204~ 153	87~ 97~ 111		1275
	273~ 219~ 165	96~ 112~ 127	15	1367
□ML-50TB	252~ 210~ 168	75~ 92~ 102	7.5	1064
	276~ 230~ 184	90~ 111~ 123	10	1165
	310~ 258~ 207	90~ 114~ 130		1200
	331~ 276~ 221	125~ 155~ 172	15	1375

●□MV（多翼式葉輪）

型號	風量 M³/MIN	靜壓 MMAQ	馬力 HP	轉速 RPM
□MV-20	42~ 35~ 28	20~ 24~ 27	1	1022
	49~ 40~ 32	31~ 36~ 38	2	1215
□MV-25	72~ 60~ 48	25~ 29~ 31	2	865
	84~ 70~ 56	31~ 37~ 40	3	975
□MV-30	85~ 68~ 51	25~ 27~ 27	2	833
	100~ 80~ 60	33~ 36~ 36	3	953
	115~ 92~ 69	43~ 47~ 47	5	983
□MV-35	150~ 125~ 100	23~ 31~ 32	3	606
	176~ 147~ 118	30~ 40~ 43	5	690
	202~ 168~ 135	38~ 52~ 55	7.5	784
	222~ 185~ 148	47~ 65~ 68	10	873
□MV-40	160~ 129~ 96	21~ 26~ 24	5	493
	195~ 156~ 117	28~ 35~ 32	7.5	571
	222~ 178~ 134	37~ 48~ 43	10	653
□MV-45	250~ 200~ 150	34~ 38~ 37	7.5	489
	280~ 224~ 168	45~ 48~ 47	10	550
	320~ 256~ 192	59~ 63~ 61	15	627
□MV-50	270~ 216~ 162	31~ 34~ 35	7.5	422
	300~ 240~ 180	40~ 44~ 45	10	480
	343~ 274~ 205	52~ 57~ 57	15	541

專用長管路抽引　高靜壓機種　經典機種　油煙專用

□ML（後傾式葉輪）

短距離大風量　低噪音機種　經典機種　油煙專用

□MV（多翼式葉輪）

貿昌風機 CHC FAN AND BLOWER CORP.

●OTB（透浦式葉輪）

型號	風量 M³/MIN	靜壓 MMAQ	馬力 HP	轉速 RPM
OTB -355	67~ 55~ 44	72~ 89~ 96	2	2125
	78~ 65~ 52	99~ 122~ 132	3	2494
OTB -400	78~ 65~ 52	59~ 74~ 83	2	1812
	91~ 76~ 61	81~ 101~ 113	3	2119
	97~ 81~ 65	91~ 114~ 127	5	2250
OTB -450	105~ 88~ 70	75~ 91~ 101	3	1751
	129~ 108~ 87	97~ 121~ 134	5	2023
	136~ 114~ 91	126~ 154~ 169	7.5	2270
OTB -500	119~ 99~ 79	55~ 69~ 75	3	1375
	154~ 128~ 102	91~ 116~ 126	5	1779
	176~ 146~ 117	119~ 151~ 164	7.5	2033
OTB -560	168~ 140~ 112	80~ 100~ 111	5	1488
	197~ 164~ 131	109~ 136~ 151	7.5	1750
OTB -560H	211~ 176~ 140	125~ 156~ 174	10	1875
	241~ 201~ 160	163~ 204~ 227	15	2143
OTB -630	236~ 197~ 158	101~ 125~ 134	7.5	1484
	259~ 216~ 173	127~ 155~ 166	10	1644
OTB -630H	298~ 249~ 200	164~ 201~ 215	15	1877
	324~ 271~ 218	194~ 238~ 255	20	2041
OTB -710	272~ 226~ 180	78~ 96~ 104	7.5	1169
	306~ 255~ 204	100~ 123~ 134	10	1318
	342~ 285~ 228	127~ 155~ 170	15	1476
OTB -710H	386~ 322~ 258	162~ 198~ 217	20	1677
	423~ 352~ 282	194~ 237~ 259	25	1824
OTB -800	338~ 281~ 225	87~ 107~ 117	10	1079
	397~ 330~ 264	120~ 147~ 161	15	1266
	427~ 355~ 284	156~ 182~ 192	20	1365
OTB -800H	464~ 386~ 308	164~ 201~ 220	25	1479
	495~ 411~ 329	187~ 228~ 250	30	1578

●OSF（改良型多翼葉輪）

型號	風量 M³/MIN	靜壓 MMAQ	馬力 HP	轉速 RPM
OSF -315	84~ 64~ 43	14~ 35~ 47	1	1084
	108~ 82~ 55	23~ 57~ 77	2	1395
	124~ 94~ 64	31~ 76~ 102	3	1600
OSF -355	126~ 96~ 65	20~ 49~ 66	2	1140
	145~ 111~ 74	26~ 64~ 87	3	1310
	174~ 133~ 89	37~ 92~ 125	5	1570
OSF -400	148~ 113~ 76	17~ 42~ 56	2	935
	171~ 130~ 87	22~ 55~ 74	3	1075
	204~ 155~ 105	32~ 79~ 106	5	1285
	236~ 180~ 121	43~ 105~ 142	7.5	1485
OSF -450	200~ 152~ 102	19~ 47~ 64	3	885
	240~ 182~ 123	27~ 68~ 91	5	1060
	276~ 210~ 141	36~ 90~ 121	7.5	1220
	304~ 232~ 156	44~ 109~ 147	10	1345
OSF -500	229~ 175~ 118	17~ 41~ 55	3	740
	274~ 209~ 141	24~ 58~ 79	5	885
	318~ 242~ 163	32~ 78~ 105	7.5	1025
	349~ 266~ 179	38~ 94~ 127	10	1125
OSF -560	268~ 204~ 137	14~ 35~ 48	3	615
	320~ 244~ 164	20~ 50~ 68	5	735
	368~ 280~ 189	27~ 67~ 90	7.5	845
	405~ 309~ 208	33~ 81~ 109	10	930
	466~ 355~ 239	43~ 107~ 144	15	1070
OSF -630	303~ 239~ 160	12~ 30~ 41	3	505
	375~ 286~ 192	18~ 43~ 58	5	605
	431~ 328~ 221	23~ 57~ 77	7.5	695
	474~ 361~ 243	28~ 69~ 93	10	765
	543~ 413~ 278	37~ 90~ 122	15	875

已取得產品15款
50Hz only

已取得產品7款

專用長管路抽引

高靜壓機種

節能機種

油煙專用

OTB（透浦式葉輪）

已取得產品7款
50Hz only

已取得產品23款

短距離大風量

低噪音機種

節能機種

油煙專用

OSF（改良型多翼葉輪）

貿昌風機
CHC FAN AND BLOWER CORP.

性能曲線對照

短距離大風量　低噪音機種　經典機種　油煙專用

OMV（多翼式葉輪）

OMV-20

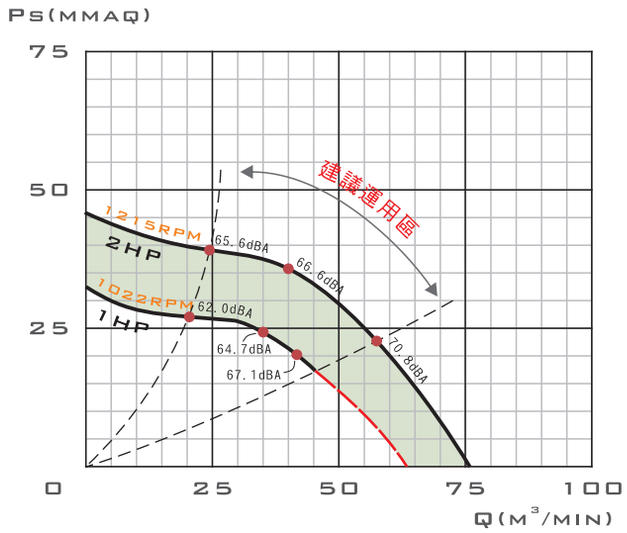

（紅色虛線為超載區）

OMV-25

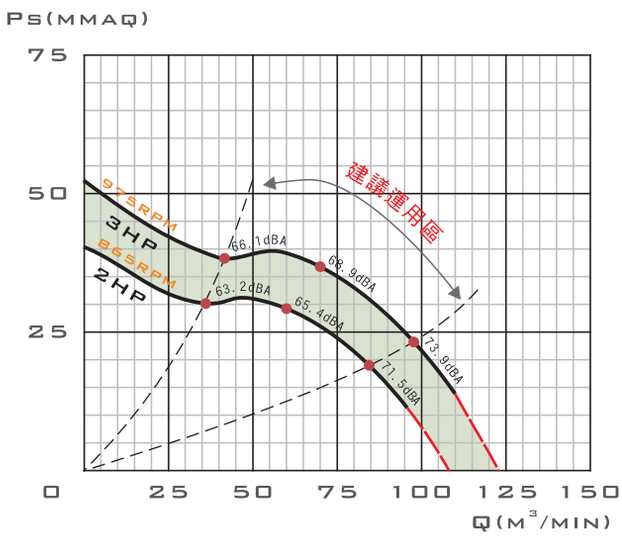

（紅色虛線為超載區）

OMV-30

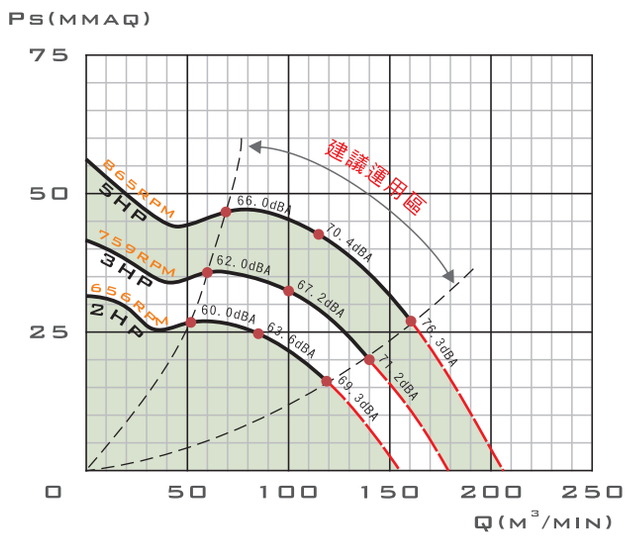

（紅色虛線為超載區）

OMV-35

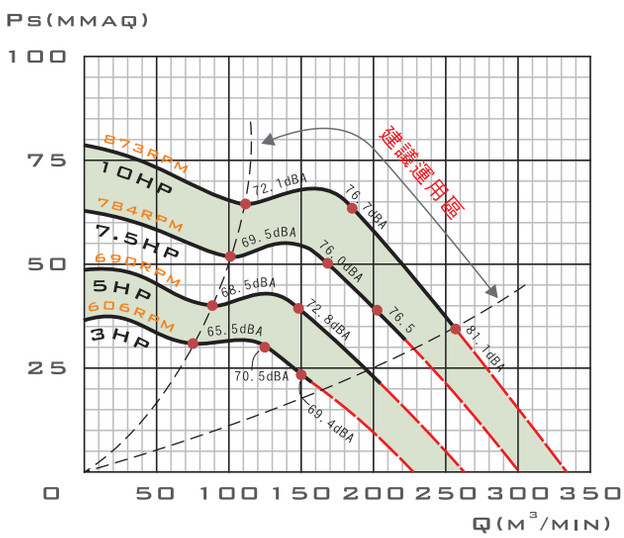

（紅色虛線為超載區）

OMV-40

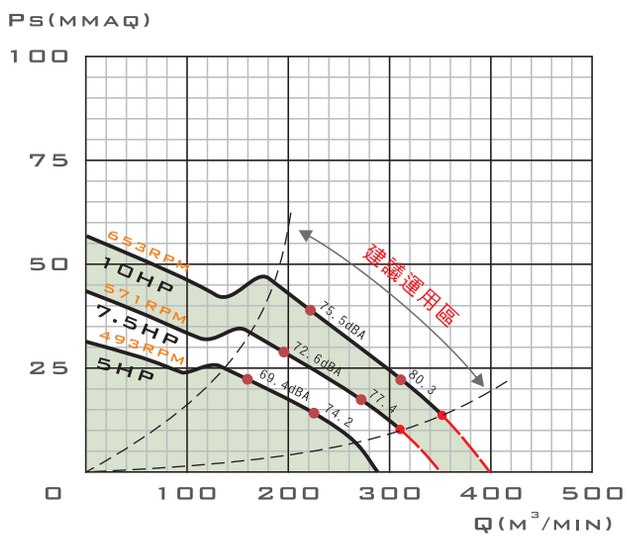

（紅色虛線為超載區）

質昌風機
CHC FAN AND BLOWER CORP.

OMV-45

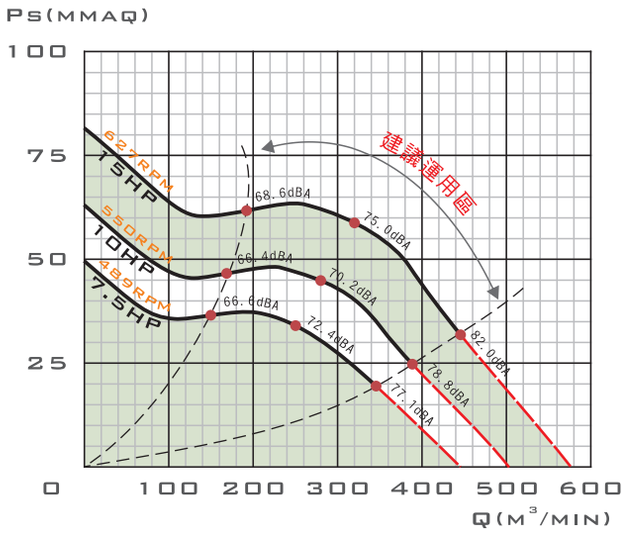

（紅色虛線為超載區）

OMV-50

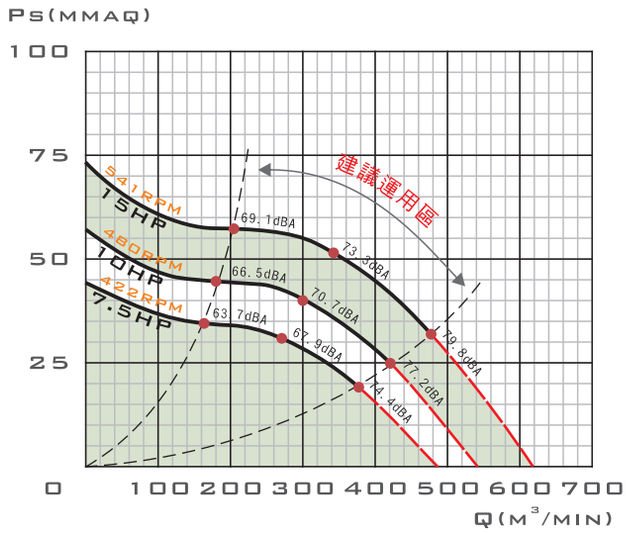

（紅色虛線為超載區）

● 適和露天餐廳使用

● 搭配短風管直接向外排氣

®貿昌風機
CHC FAN AND BLOWER CORP.

- 單進口，多翼葉片，皮帶傳動
- 葉輪結構為前傾式，迴轉較傳統少，噪音低
- 風殼內部全週焊接，無漏油之虞
- 馬達經特殊設計，省電且耐電壓降
- 針對較大風量抽引，具有較佳之風量運用
- 本機適用於機械製程排風，及室內空調大風量換氣
- 泛用後段處理，如油煙排出，油煙處理機，為最適當選擇

OMV系列 外觀示意圖
OMV SERIES IMAGE

裝配方向視圖與尺寸 (ASSEMBLY TYPES AND DIMENSIONS)

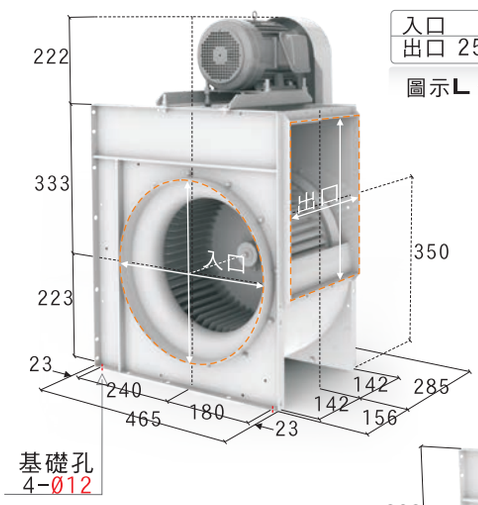

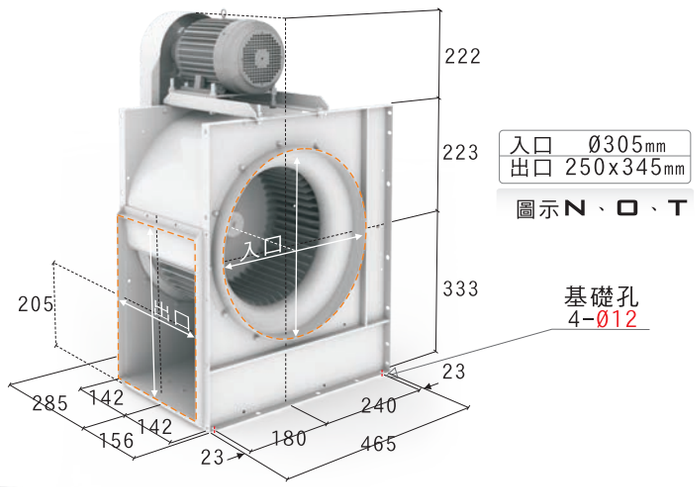

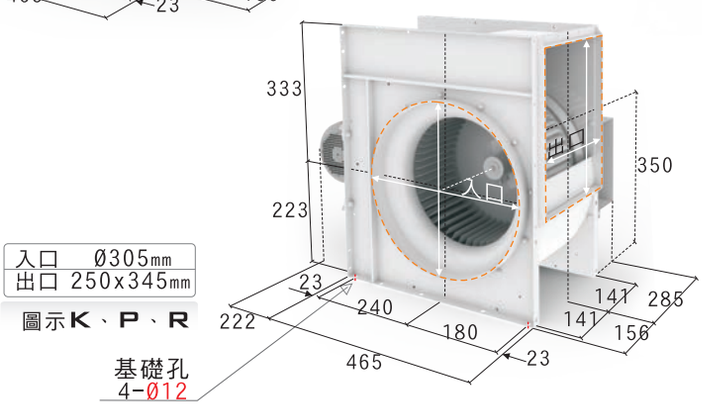

風機出口選擇圖示與方向
可參考本目錄P6或P51對照
共有20種可選擇
此機型無Y、W方向

標準性能表 (STANDARD PERFORMANCE DATA)

特性 / 型號	馬力 OUTPUT POWER HP	頻率 FREQUENCY Hz	電壓 VOLTAGE V	相數 PHASE Ø	極數 POLES P	轉速 SPEED RPM	電流 CURRENT A	適用風量 AIRVOLUME m^3/min	適用靜壓 STATIC PRESSURE mmAq	靜壓下限 LIMIT mmAq	重量 WEIGHT Kg	備註60 NOTE 60	備註A NOTE A
OMV-20	1HP	60	220	三	4	1022	3.34	42~ 35~ 28	20~ 24~ 27	20	36	300-500	N-2495
	2HP	60	220	三	4	1215	5.92	49~ 40~ 32	31~ 36~ 38	無	36	312-500	N-2496

以上配置為出廠標準轉速，若需變更轉速、更改性能需另行通知
性能測試，依 AMCA-210 FIG.15 標準，已換算為標準狀態

表列風機重量 不含馬達重量

註. 此機型可搭配 單相 1HP/2HP 220V馬達使用

貿昌風機
CHC FAN AND BLOWER CORP.

OMV-25 系列
O SERIES

- 單進口，多翼葉片，皮帶傳動
- 葉輪結構為前傾式，迴轉較傳統少，噪音低
- 風殼內部全週焊接，無漏油之虞
- 馬達經特殊設計，省電且耐電壓降
- 針對較大風量抽引，具有較佳之風量運用
- 本機適用於機械製程排風，及室內空調大風量換氣
- 泛用後段處理，如油煙排出，油煙處理機，為最適當選擇

OMV系列 外觀示意圖
OMV SERIES IMAGE

裝配方向視圖與尺寸 (ASSEMBLY TYPES AND DIMENSIONS)

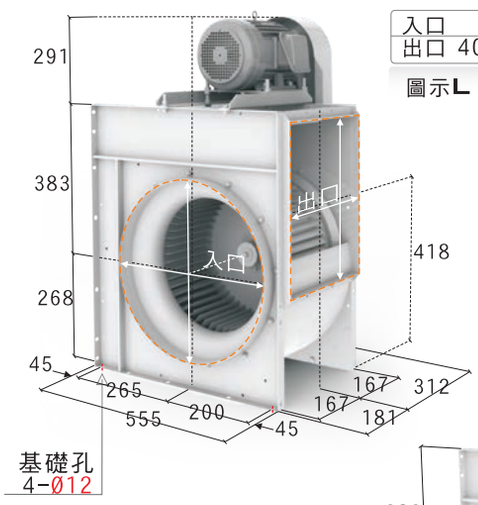

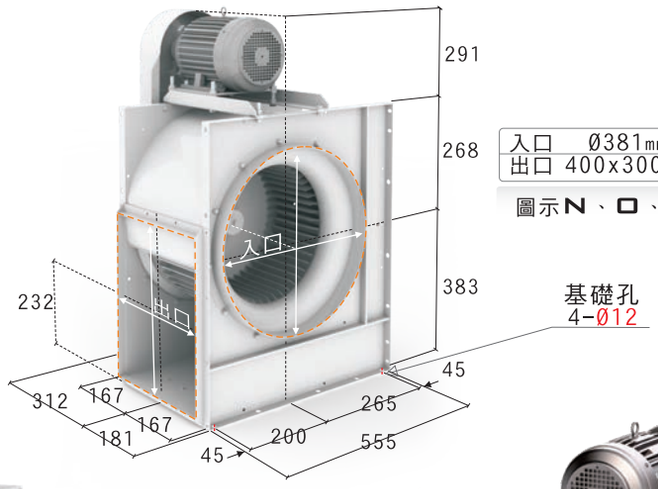

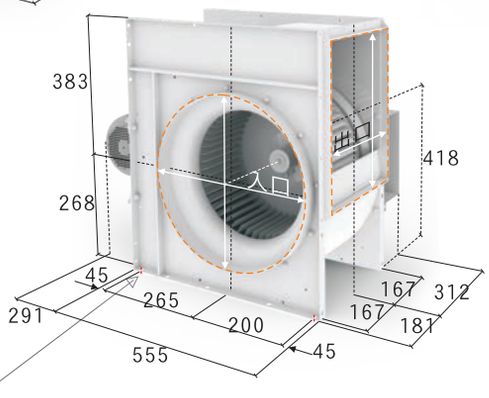

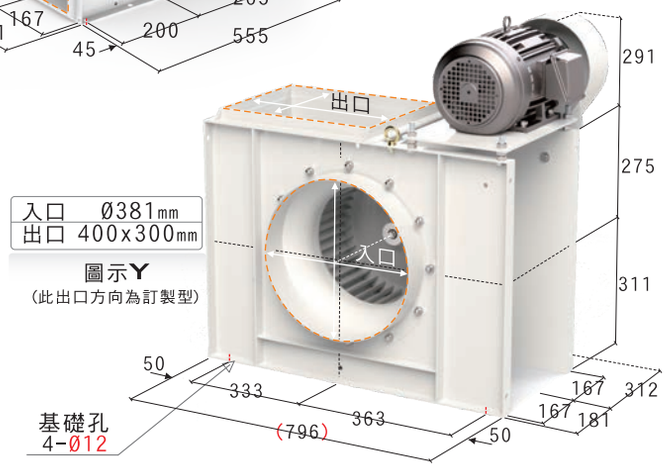

標準性能表 (STANDARD PERFORMANCE DATA)

特性 / 型號	馬力 OUTPUT POWER HP	頻率 FREQUENCY Hz	電壓 VOLTAGE V	相數 PHASE Ø	極數 POLES P	轉速 SPEED RPM	電流 CURRENT A	適用風量 AIRVOLUME m^3/min	適用靜壓 STATIC PRESSURE mmAq	靜壓下限 LIMIT mmAq	重量 WEIGHT Kg	備註60 NOTE 60	備註A NOTE A
OMV-25	2HP	60	220	三	4	865	5.92	72~ 60~ 48	25~ 29~ 31	12	50	312-700	N-2505
	3HP	60	220	三	4	975	7.87	84~ 70~ 56	31~ 37~ 40	14	50	400-700	N-2507

以上配置為出廠標準轉速，若需變更轉速、更改性能需另行通知
性能測試，依 AMCA-210 FIG.15 標準，已換算為標準狀態

表列風機重量 不含馬達重量

註. 此機型可搭配 單相 2HP/3HP 220V馬達使用

貿昌風機
CHC FAN AND BLOWER CORP.

- 單進口，多翼葉片，皮帶傳動
- 葉輪結構為前傾式，迴轉較傳統少，噪音低
- 風殼內部全週焊接，無漏油之虞
- 馬達經特殊設計，省電且耐電壓降
- 針對較大風量抽引，具有較佳之風量運用
- 本機適用於機械製程排風，及室內空調大風量換氣
- 泛用後段處理，如油煙排出，油煙處理機，為最適當選擇

OMV系列 外觀示意圖
OMV SERIES IMAGE

裝配方向視圖與尺寸 (ASSEMBLY TYPES AND DIMENSIONS)

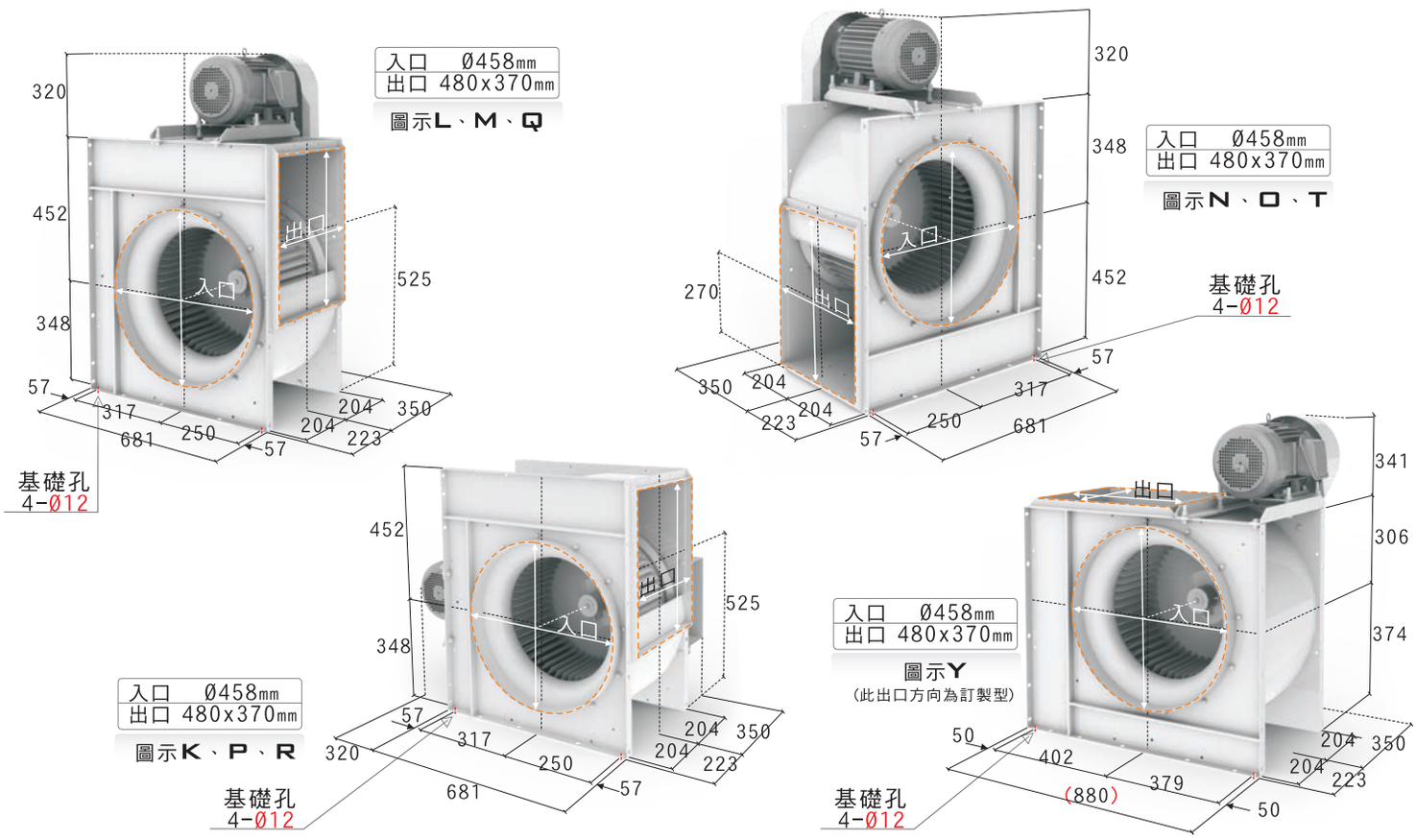

標準性能表 (STANDARD PERFORMANCE DATA)

特性 / 型號	馬力 OUTPUT POWER HP	頻率 FREQUENCY Hz	電壓 VOLTAGE V	相數 PHASE Ø	極數 POLES P	轉速 SPEED RPM	電流 CURRENT A	適用風量 AIRVOLUME m^3/min	適用靜壓 STATIC PRESSURE mmAq	靜壓下限 LIMIT mmAq	重量 WEIGHT Kg	備註60 NOTE 60	備註A NOTE A
OMV-30	2HP	60	220	三	4	656	5.92	85~ 68~ 51	25~ 27~ 27	17	80	300-800	N-2518
	3HP	60	220	三	4	759	7.87	100~ 80~ 60	33~ 36~ 36	28	80	312-800	N-2514
	5HP	60	220	三	4	865	13.2	115~ 92~ 69	43~ 47~ 47	27	80	400-800	N-2516

以上配置為出廠標準轉速，若需變更轉速、更改性能需另行通知
性能測試，依 AMCA-210 FIG.15 標準，已換算為標準狀態
適用靜壓值相同原由為測試靜壓值(PA)四捨五入換算結果

表列風機重量 不含馬達重量

註. 此機型可搭配 單相 3HP/5HP 220V馬達使用

貿昌風機
CHC FAN AND BLOWER CORP.

- 單進口，多翼葉片，皮帶傳動
- 葉輪結構為前傾式，迴轉較傳統少，噪音低
- 風殼內部全週焊接，無漏油之虞
- 馬達經特殊設計，省電且耐電壓降
- 針對較大風量抽引，具有較佳之風量運用
- 本機適用於機械製程排風，及室內空調大風量換氣
- 泛用後段處理，如油煙排出，油煙處理機，為最適當選擇

OMV系列 外觀示意圖
OMV SERIES IMAGE

裝配方向視圖與尺寸 (ASSEMBLY TYPES AND DIMENSIONS)

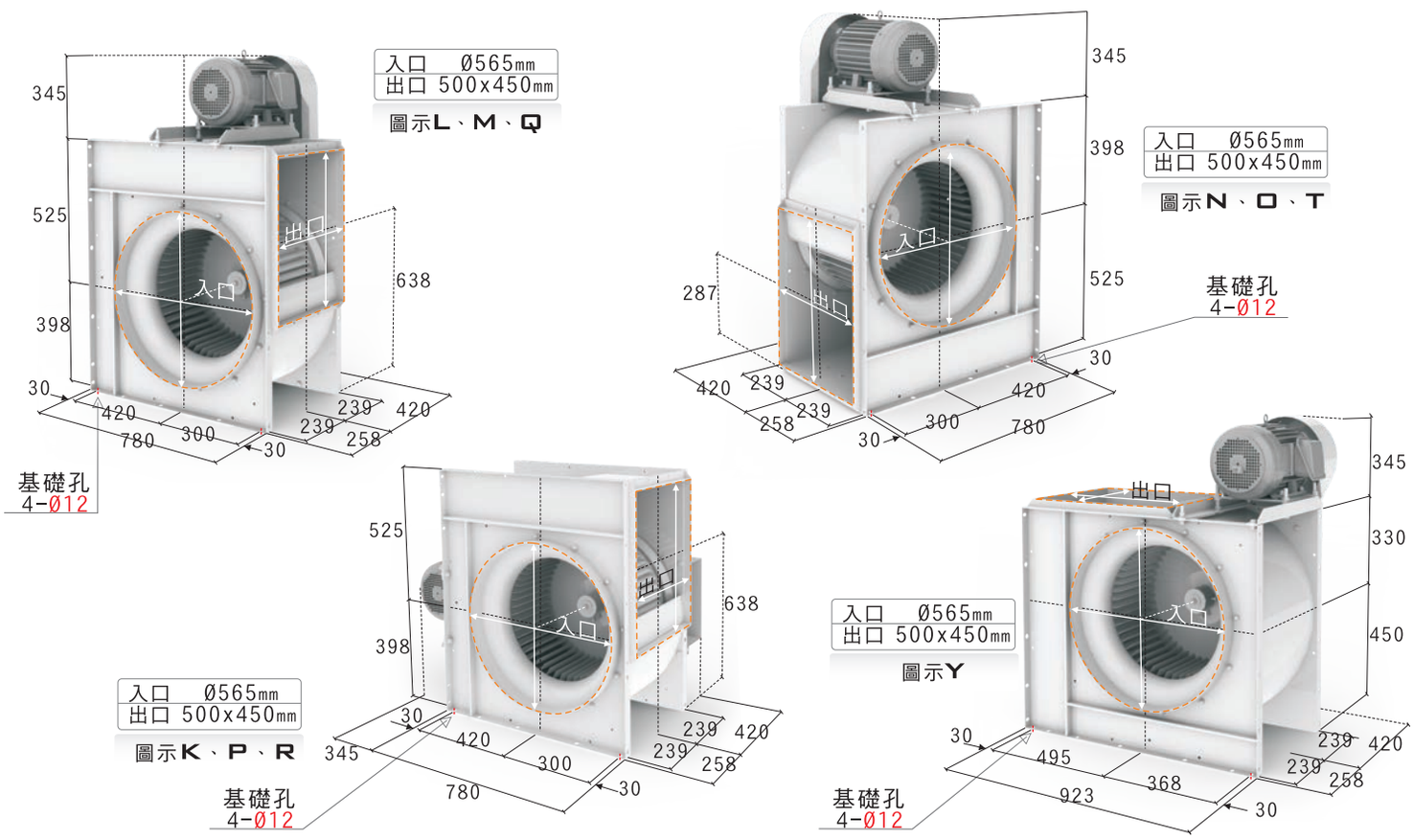

標準性能表 (STANDARD PERFORMANCE DATA)

特性 / 型號	馬力 OUTPUT POWER HP	頻率 FREQUENCY Hz	電壓 VOLTAGE V	相數 PHASE Ø	極數 POLES P	轉速 SPEED RPM	電流 CURRENT A	適用風量 AIRVOLUME m^3/min	適用靜壓 STATIC PRESSURE mmAq	靜壓下限 LIMIT mmAq	重量 WEIGHT Kg	備註60 NOTE 60	備註A NOTE A
OMV-35	3HP	60	220	三	4	606	7.87	150~125~100	23~ 31~ 32	23	115	312-1000	N-2534
	5HP	60	220	三	4	690	13.2	176~147~118	30~ 40~ 43	22	115	400-1000	N-2532
	7.5HP	60	220	三	4	784	18.5	202~168~135	38~ 52~ 55	38	115	412-1000	N-2529
	10HP	60	220	三	4	873	25.1	222~185~148	47~ 65~ 68	35	115	500-1000	N-2531

以上配置為出廠標準轉速，若需變更轉速、更改性能需另行通知
性能測試，依 AMCA-210 FIG.15 標準，已換算為標準狀態

表列風機重量 不含馬達重量

註. 此機型可搭配 單相 5HP 220V馬達使用

貿昌風機
CHC FAN AND BLOWER CORP.

OMV-40 系列
O SERIES

- 單進口，多翼葉片，皮帶傳動
- 葉輪結構為前傾式，迴轉較傳統少，噪音低
- 風殼內部全週焊接，無漏油之虞
- 馬達經特殊設計，省電且耐電壓降
- 針對較大風量抽引，具有較佳之風量運用
- 本機適用於機械製程排風，及室內空調大風量換氣
- 泛用後段處理，如油煙排出，油煙處理機，為最適當選擇

OMV系列 外觀示意圖
OMV SERIES IMAGE

裝配方向視圖與尺寸 (ASSEMBLY TYPES AND DIMENSIONS)

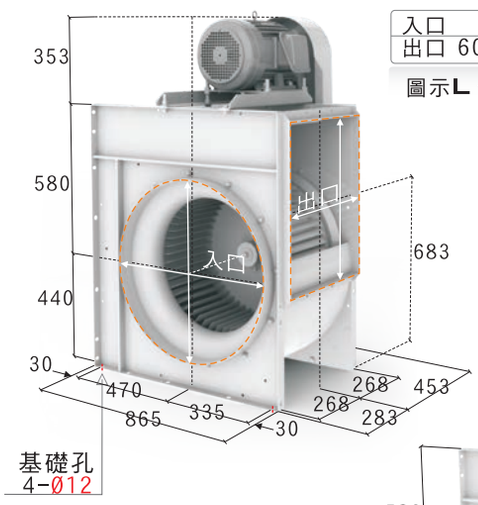

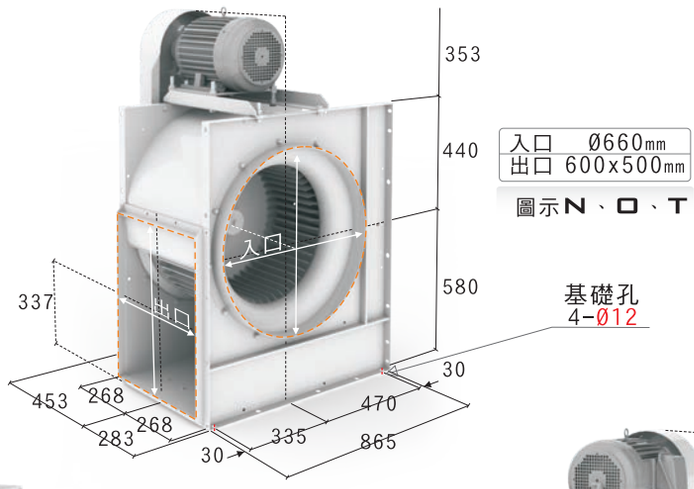

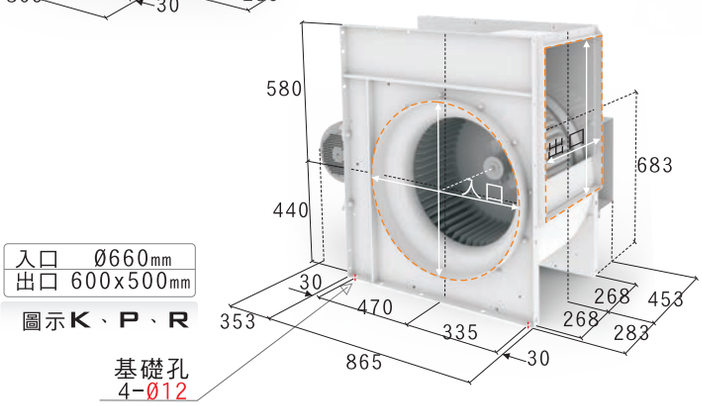

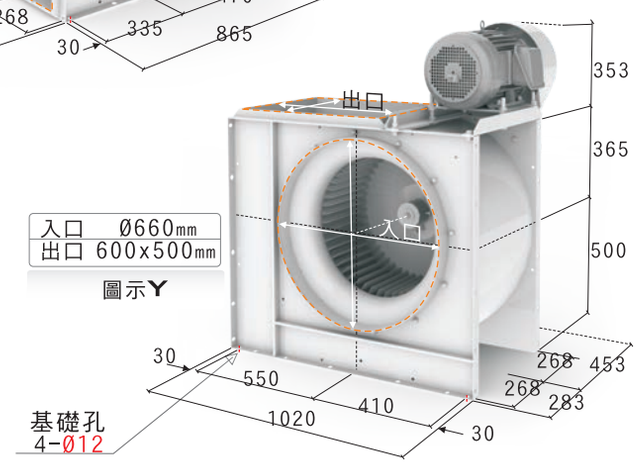

標準性能表 (STANDARD PERFORMANCE DATA)

特性 / 型號	馬力 OUTPUT POWER HP	頻率 FREQUENCY Hz	電壓 VOLTAGE V	相數 PHASE Ø	極數 POLES P	轉速 SPEED RPM	電流 CURRENT A	適用風量 AIRVOLUME m^3/min	適用靜壓 STATIC PRESSURE mmAq	靜壓下限 LIMIT mmAq	重量 WEIGHT Kg	備註60 NOTE 60	備註A NOTE A
OMV-40	5HP	60	220	三	4	493	13.2	160~129~ 96	21~ 26~ 24	無	140	312-1200	N-2156t
	7.5HP	60	220	三	4	571	18.5	195~156~117	28~ 35~ 32	11	140	400-1200	N-1518
	10HP	60	220	三	4	653	25.1	222~178~134	37~ 48~ 43	14	140	412-1200	N-1515t

以上配置為出廠標準轉速，若需變更轉速、更改性能需另行通知
性能測試，依 AMCA-210 FIG.15 標準，已換算為標準狀態

表列風機重量 不含馬達重量

貿昌風機
CHC FAN AND BLOWER CORP.

OMV-45 系列
O SERIES

- 單進口，多翼葉片，皮帶傳動
- 葉輪結構為前傾式，迴轉較傳統少，噪音低
- 風殼內部全週焊接，無漏油之虞
- 馬達經特殊設計，省電且耐電壓降
- 針對較大風量抽引，具有較佳之風量運用
- 本機適用於機械製程排風，及室內空調大風量換氣
- 泛用後段處理，如油煙排出，油煙處理機，為最適當選擇

OMV系列 外觀示意圖
OMV SERIES IMAGE

裝配方向視圖與尺寸 (ASSEMBLY TYPES AND DIMENSIONS)

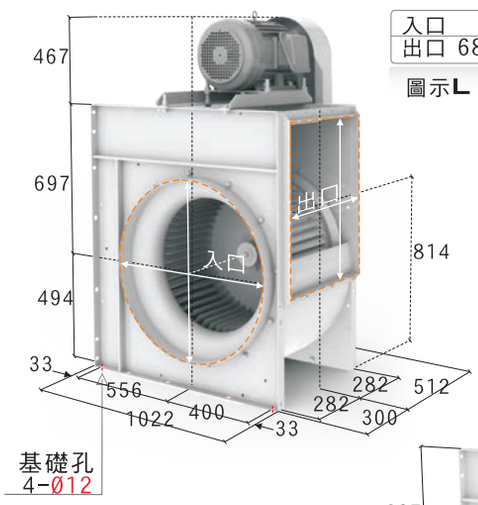

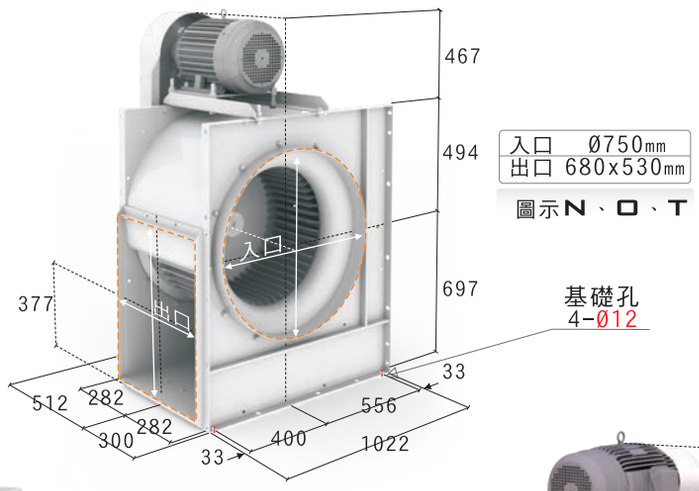

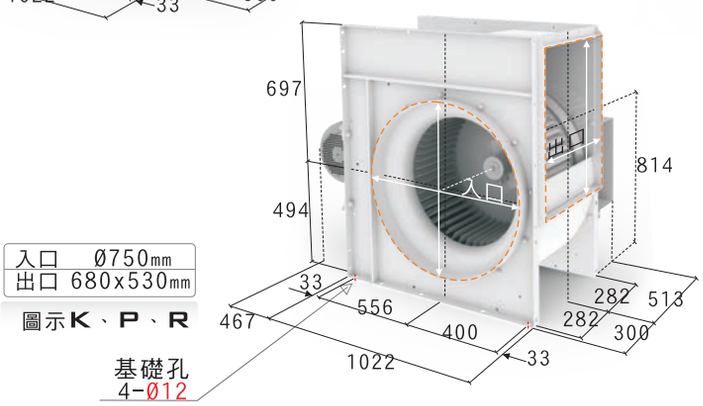

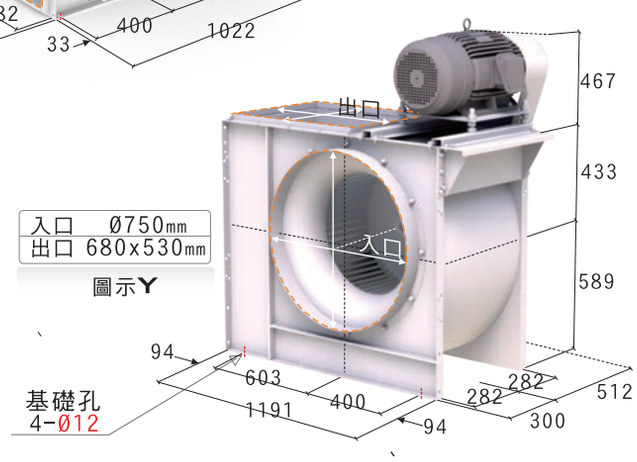

標準性能表 (STANDARD PERFORMANCE DATA)

特性 / 型號	馬力 OUTPUT POWER HP	頻率 FREQUENCY Hz	電壓 VOLTAGE V	相數 PHASE Ø	極數 POLES P	轉速 SPEED RPM	電流 CURRENT A	適用風量 AIRVOLUME m^3/min	適用靜壓 STATIC PRESSURE mmAq	靜壓下限 LIMIT mmAq	重量 WEIGHT Kg	備註60 NOTE 60	備註A NOTE A
OMV-45	7.5HP	60	220	三	4	489	18.5	250~200~150	34~ 38~ 37	19	180	400-1400	N-2405
	10HP	60	220	三	4	550	25.1	280~224~168	45~ 48~ 47	25	180	412-1400	N-2407
	15HP	60	220	三	4	627	36.3	320~256~192	59~ 63~ 61	32	180	500-1400	N-2409

以上配置為出廠標準轉速，若需變更轉速、更改性能需另行通知
性能測試，依 AMCA-210 FIG.15 標準，已換算為標準狀態

表列風機重量 不含馬達重量

貿昌風機
CHC FAN AND BLOWER CORP.

- 單進口，多翼葉片，皮帶傳動
- 葉輪結構為前傾式，迴轉較傳統少，噪音低
- 風殼內部全週焊接，無漏油之虞
- 馬達經特殊設計，省電且耐電壓降
- 針對較大風量抽引，具有較佳之風量運用
- 本機適用於機械製程排風，及室內空調大風量換氣
- 泛用後段處理，如油煙排出，油煙處理機，為最適當選擇

OMV系列 外觀示意圖
OMV SERIES IMAGE

裝配方向視圖與尺寸 (ASSEMBLY TYPES AND DIMENSIONS)

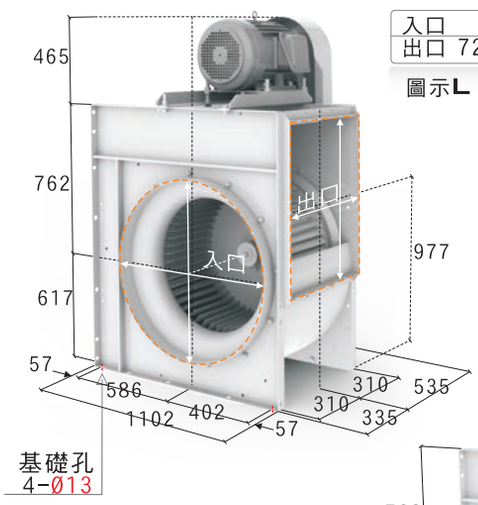

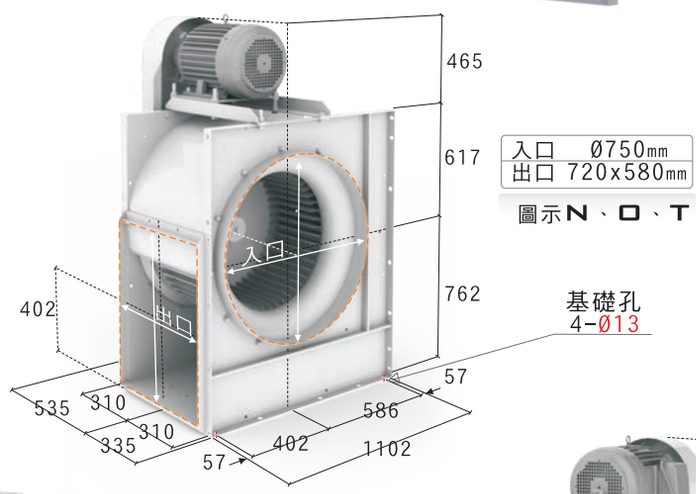

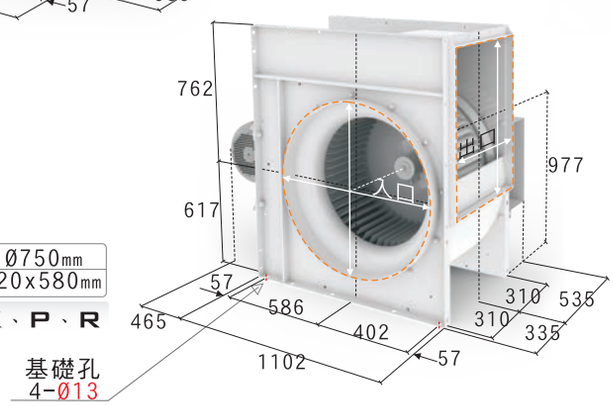

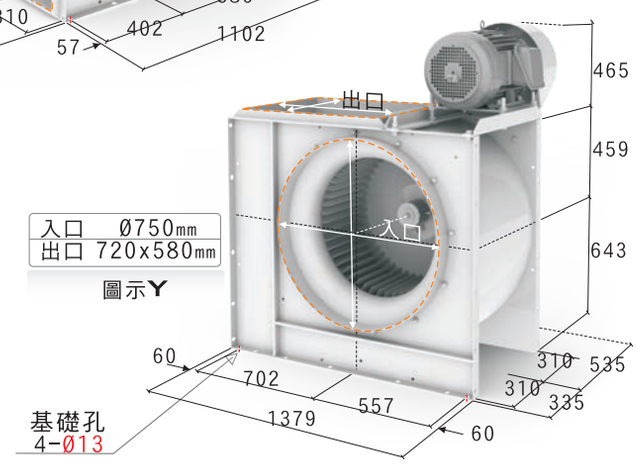

標準性能表 (STANDARD PERFORMANCE DATA)

特性 / 型號	馬力 OUTPUT POWER HP	頻率 FREQUENCY Hz	電壓 VOLTAGE V	相數 PHASE Ø	極數 POLES P	轉速 SPEED RPM	電流 CURRENT A	適用風量 AIRVOLUME m^3/min	適用靜壓 STATIC PRESSURE mmAq	靜壓下限 LIMIT mmAq	重量 WEIGHT Kg	備註60 NOTE 60	備註A NOTE A
OMV-50	7.5HP	60	220	三	4	422	18.5	270~216~162	31~ 34~ 35	10	230	400-1600	N-2225
	10HP	60	220	三	4	480	25.1	300~240~180	40~ 44~ 45	25	230	412-1600	N-1529
	15HP	60	220	三	4	541	36.3	343~274~205	52~ 57~ 57	32	230	500-1600	N-1530

以上配置為出廠標準轉速，若需變更轉速、更改性能需另行通知
性能測試，依 AMCA-210 FIG.15 標準，已換算為標準狀態

表列風機重量 不含馬達重量

貿昌風機 CHC FAN AND BLOWER CORP.

● 質昌風機-皮帶式風機-使用與保養維護說明書

一、安裝事項
1. 請安裝於濕氣少，粉塵少，且通風良好處。
2. 安裝現場需留下清掃及拆卸檢查空間。
3. 除特殊使用外，請勿安裝於有易爆性氣體，腐蝕性氣體處。
4. 基礎以水泥地最佳，安裝時須水平，不可使風機產生扭曲應力。
5. 請儘量使用防震材料，避免配管或基礎發生震動及噪音。
6. 配管重量請以支柱或吊具支撐勿使重量直接加於風機上。
7. 馬達直接傳動時，聯軸器必須對準，以V型皮帶傳動時，與皮帶輪中心必須一致，軸心必須平行。
8. V型皮帶之鬆緊必須適當，如圖1，太鬆或太緊皆易使軸承發熱。
9. 現場配管的抵抗壓力與預計壓力有所出入，致風量稍大或稍小時，可有限度改變皮帶輪大小以升降迴轉數，至所需風量，但須特別注意馬達負荷。

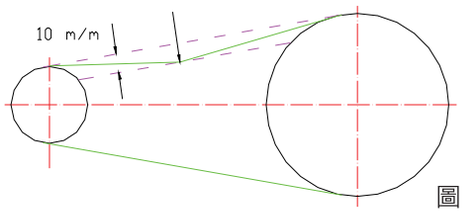

圖1

二、運轉事項
1. 確認軸承須加油處(如果有)，是否加油完畢。
2. 馬達接線是否正確，電壓、頻率是否符合，馬達應配合電磁開關使用。
3. 確認送風機內部與周遭無異物，避免吸入。擋風開關必須完全關閉後再行啟動。
4. 請熟悉關閉電源指示與操作，以應付任何異常現象。
5. 轉動時請確認運轉方向是否正確，若轉向相反時，請改正馬達接線。
6. 運轉後，請注意震動聲音、電流有無異常。請注意馬達周溫在40℃以下，以免馬達溫升過高。
7. 檢查上述各項無異常時，再調整擋風開關。

三、保養與維護
1. 軸承：
送風機長期運轉後，軸承會發生損耗，軸與軸承間隙因磨耗而增大，此情形將造成風機震動，請更換軸承以維持正規間隙。
2. 葉輪：
在粉塵易進入送風機的環境下，請定期清理葉輪上塵粒、雜物。葉輪在長時間運轉後會發生損耗及灰塵附著使葉輪不平衡，須定期清理，若葉輪不平衡已達使風機震動明顯時，可聯絡原廠進行整修或更換新的葉輪。
3. 潤滑油：
軸承潤滑在保養上相當重要，即使在相同的運轉條件下軸承壽命、潤滑油的消耗也因潤滑油的良莠而異，要點是供給適量、適質的潤滑劑，應定時添加(每周到每兩月周期，依使用狀況)。請注意，過量充填易使軸承發熱。
4. 定期檢查
送風機定期停機檢查可延長風機壽命，每半年定期檢查一次，葉輪須每隔3～6個月檢查一次。定期檢查的項目有：
(1) 葉輪須充分清理，特別是其內部及螺絲周圍等易附著塵粒的部分。
(2) 清掃外殼內部塵埃。 (3) 測定軸承間隙，必要時予以更換。
(4) 檢查皮帶的磨耗狀況。 (5) 檢查潤滑油是否劣化，予以更換或補充。

四、送風機的故障排除
1. 軸承過熱：
(1) 潤滑問題：應予補充，更換合適油品，避免使用不同品質的油，亦不宜混合各種油。
(2) 皮帶張力過大：更新皮帶時應注意其鬆緊度，請參閱圖1進行調整。
(3) 震動：葉輪失衡時，會造成軸承發熱，此時應檢查葉輪平衡情況，進行整修。
2. 震動：
(1) 葉輪不平衡：送風機震動的原因大都出於葉輪失衡，風機在製作時已完成動頻衡校正，試運轉確認後才出廠，然在長時間使用下，因磨耗、粉塵附著因素，可能造成不平衡而震動，此時應予清理。
(2) 軸承損耗：軸承間隙過大而成震動，請更換軸承。

三用電表(鉤表)

風速計

SKF對心儀

A.風壓單位換算

單位	Kgf/cm²	Mpa	Bar	KPa	mBar	psi	mmAq	mmHg	atm
Kgf/cm²	1	0.0980665	0.980665	98.0665	980.665	14.2231	10,000	735.559	0.96784
Mpa	10.19716	1	10	1,000	10,000	145.036	101,971.60	7,500.61	9.8692
Bar	1.01972	0.1	1	100	1,000	14.5036	10,197.16	750.062	0.98692
KPa	0.010197	0.001	0.01	1	10	0.145	101.9716	7.50062	0.009869
MBar	0.0010197	0.0001	0.001	0.1	1	0.0145	10.19716	0.750062	0.0009869
psi	0.07031	0.006895	0.06895	6.895	68.95	1	703.08	51.7157	0.06805
mmAq	0.0001	0.0000098	0.000098	0.009806	0.098	0.0014223	1	0.0735559	0.0000967
mmHg	0.0013595	0.0001332	0.0013332	0.13332	1.33321	0.0193364	13.5951	1	0.0013157
atm	1.033228	0.101325	1.0132506	101.325	1013.2506	14.69574	10,332.28	760	1

B.風量單位換算

單位	CFS	CFM	CMS	CMM	CMH	L/s	L/min
CFS	1	60	0.0283	1.698	101.9	28.3	1690
CFM	0.167	1	0.00047	0.0283	1.698	0.472	28.3
CMS	35.3	2118	1	60	3600	1000	60000
CMM	0.588	35.35	0.0167	1	60	16.7	1000
CMH	0.00981	0.588	0.000277	0.0167	1	0.277	16.7
L/s	0.0353	2.118	0.001	0.06	3.6	1	60
L/min	0.000588	60	0.0000167	0.001	0.06	0.0167	1

CFM ：Cubic Feet Per Minute-立方英呎/分(ft^3/min)
CMM ：Cubic Meter Per Minute-立方公尺/分(m^3/min)
CFS ：Cubic Feet Per Second-立方英呎/秒(ft^3/s)
CMS ：Cubic Meter Per Second-立方公尺/秒(m^3/s)
CMH ：Cubic Meter Peter Hour-立方公尺/時(m^3/h)

C.功率單位換算

單位	KW	HP	kg-m/sec	kcal/sec	PS	ft-lb/sec	BTU/sec
KW	1	1.34104	101.97	0.2389	1.3596	737.6	0.948
HP	0.7457	1	76.1035	0.1781	0.0138	550.055	0.707
kg-m/sec	0.009807	0.01314	1	0.002343	0.01333	7.233	0.009297
kcal/sec	4.186	5.61331	426.9	1	5.91	3087	3.968
PS	0.7355	0.98635	75	0.1757	1	542.5	0.6973
ft-lb/sec	0.001356	0.001818	0.1383	0.033239	0.001843	1	0.001285
BTU/sec	1.055	1.41442	107.6	0.252	1.434	778	1

出口方向選購圖示

● 葉輪逆時針旋轉（正面看入口）

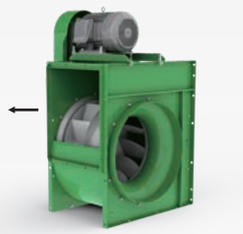
A

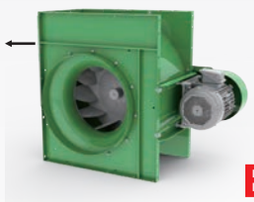
B

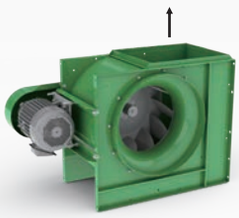
C

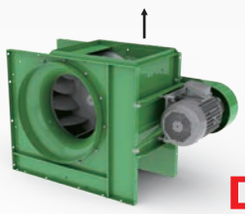
D

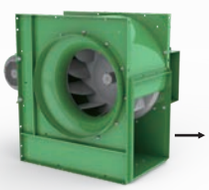
E

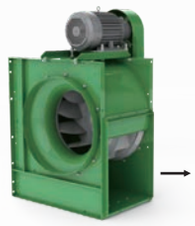
F

G

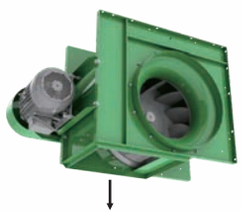
H

I

W

● 葉輪順時針旋轉（正面看入口）

K

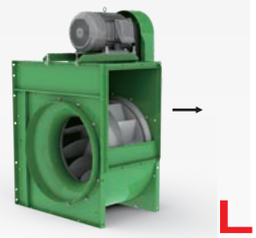
L

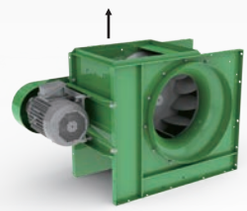
M

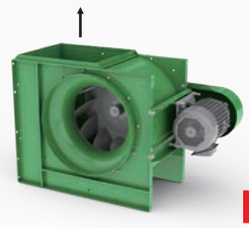
N

O

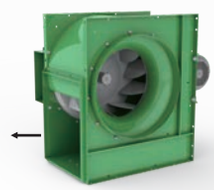
P

Q

R

T

Y

風洞開發
最佳性能

質昌風機訂購流程

如何詢價

1. 至質昌官網填寫詢價系統
2. 傳LINE詢價
3. 傳真詢價單（FAX：04-2491-9953）
4. Email詢價單至 host@cfb.tw

可選任一方式，（無法電話直接報價）
以上請提供公司完整資料或名片
以及風機型號、風量、風壓、馬力資料、用途等

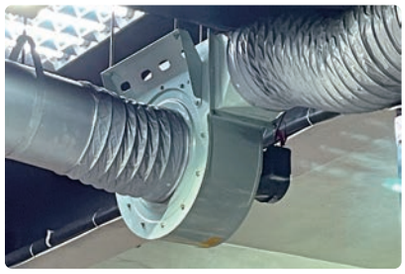

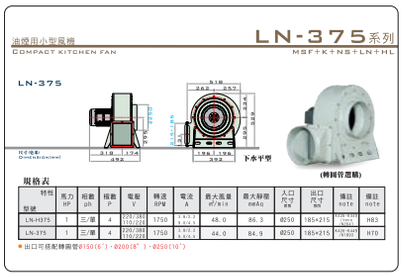

訂購流程

詢價→質昌報價→確認要訂購
回傳報價單並於右下角蓋章+簽名→確認風機方向
及電壓→風機完工後，質昌會與您連絡出貨事宜。

貨款部分：
1. 首次交易-現金或匯款（於風機出貨前）
2. 多次交易-可月結（請與質昌會計確認為主）

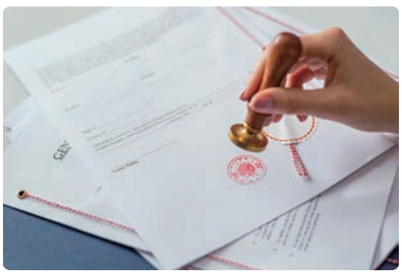

如何挑選風機

1. 需要多大的風量及壓力
2. 提供系統（配置）圖，說明長度及管徑大小、
   風機用途，可大致判斷風量、壓損
3. 提供相關圖面、照片等輔助了解

質昌風機 歡迎加LINE詢問

LINE

質昌官方LINE

質昌風機

CHC FAN AND BLOWER CORP.

已取得產品484款　已取得產品148款

O型風機-目錄

質昌風機 搜尋

CHC FAN 搜尋

電話TEL: 04-2276-9613
傳真FAX: 04-2276-6842
網址web : www.cfb.tw
郵件mail : host@cfb.tw
台中市大里區仁城路58號
TAICHUNG , TAIWAN

O型風機-詢價表單