C. 快速索引

LD系列

1～3HP

4P/60 HZ

Q:
20～140CMM
Ps:
20～180MMAQ

LN系列

2～75HP

4P/50.60 HZ

Q:
20～1000 CMM
Ps:
20～500 MMAQ

LH系列

2～50HP

4P/60 HZ

Q:
30～600CMM
Ps:
30～500MMAQ

LX系列

5～40HP

4P/60 HZ

Q:
40～400 CMM
Ps:
50～550 MMAQ

LF系列

3～30HP

6P/60 HZ

Q:
40～1000 CMM
Ps:
50～220 MMAQ

本產品5hp以下，可搭配單相220V馬達使用
註. 每系列機型為標準機種-其它同系列未載明機種，另行提供
NOTE. SERIES MODELS FOR COMMONLY USED .
MODELS DOES NOT INCLUDED IN THE SAME SERIES,
COULD PROVIDED SEPARATELY.

D.風機結構

關於 L 型
ABOUT L TYPE

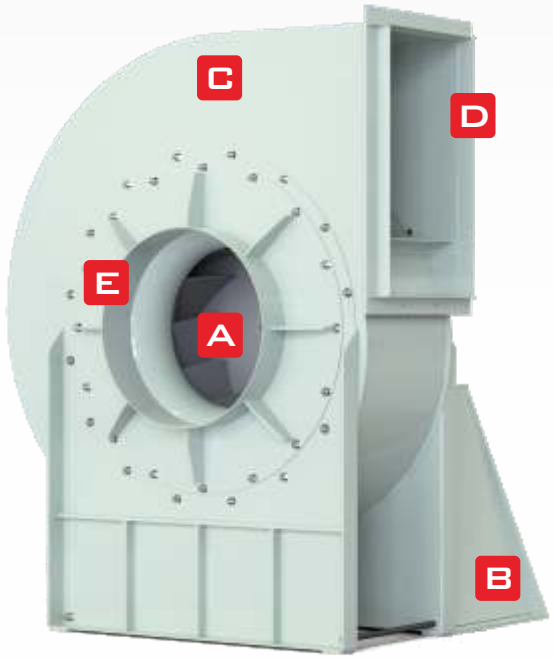

A 葉輪 BACKWARD CURVED WHEEL

鋼板塑型
單進口，透浦葉輪設計
提供高效率運轉與低噪音需求環境
葉輪運轉最佳化性能
組裝前後，動靜平衡校正

B 腳架 MOUNTING

方形風機
搭配使用者需求
各向可調整固定，預留固定孔
不同馬力數風機各別結構設計

C 風殼 HOUSING

鋼板塑型
表面塗裝平整細緻
節省空間，容易置放
易與各產業機械設備搭配
外殼全周焊接，除去漏氣與漏油機會

D 出風口&法蘭 OUTLET & FLANGE

出口導流設計
可配合多種常見尺寸
標準配出口法蘭一只
可選其他出口組，出口轉圓管等

E 入風口&法蘭 INLET & FLANGE

入口圓管導管設計
可配合尼龍風管、鋁質風管
且可配合多種尺寸運用

F 馬達 MOTOR & DRIVE

直結式4極
低噪音與低耗損
可搭配各種機械設備與各國機電

關於 L 型
ABOUT L TYPE

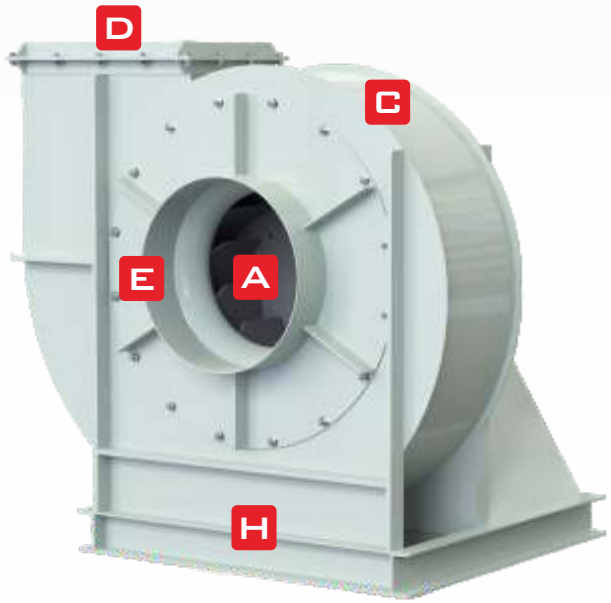

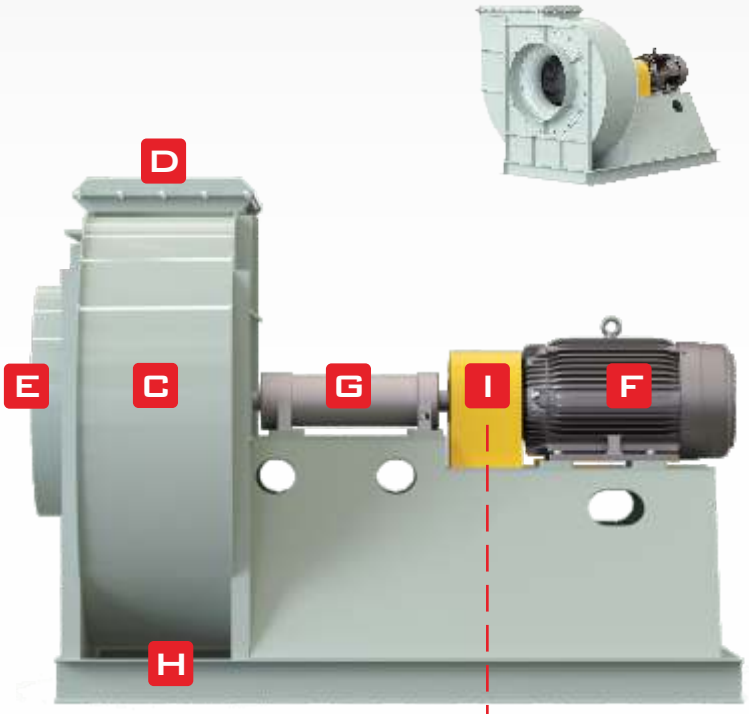

G 軸承組 BEARING BOX

依用途，軸承組選用不同形式
風機可耐高溫使用
標準可至80℃，客製最高可達350℃

H 基礎底座 PEDESTAL

槽鐵底座
底部平穩，提供孔位固定
風機運轉更穩固，減少震動

I 聯軸器 COUPLING

使用彈性聯軸器連接馬達及軸承組
泛用於各式機械製程送排風
在更換、維修馬達上較為便利

聯軸傳動-CP型

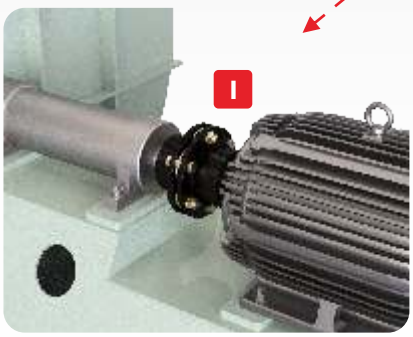

軸心對正

風洞測試

E.風機組件選配

LD 1～3HP
LN 3～10HP
LH 2～10HP
LF 3～7.5HP

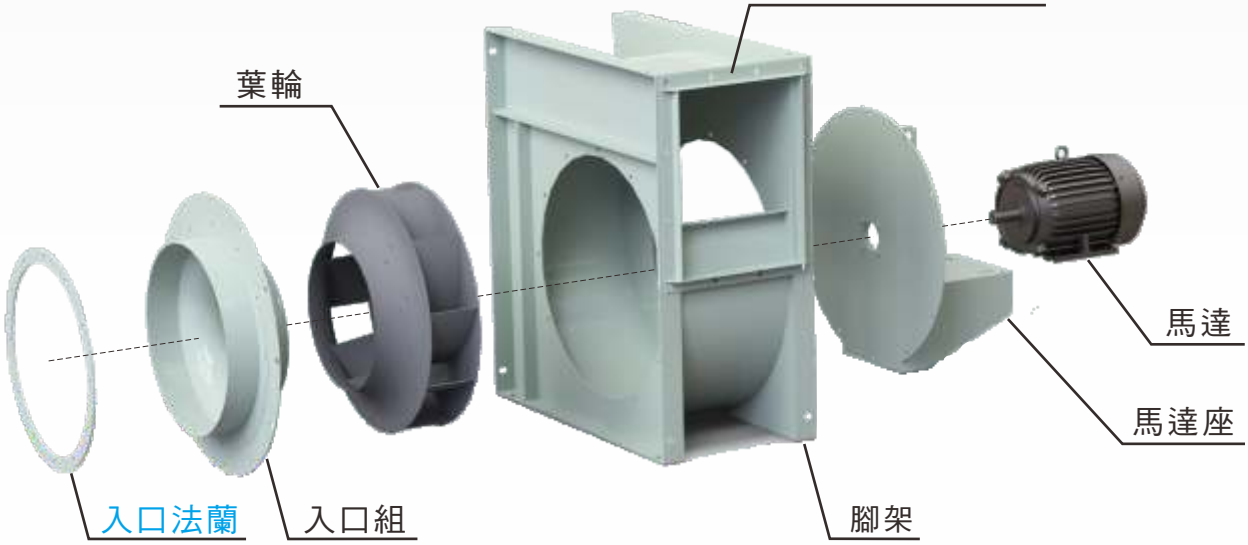

LN 15～75HP
LH 15～50HP
LX 5～40HP
LF 10～30HP

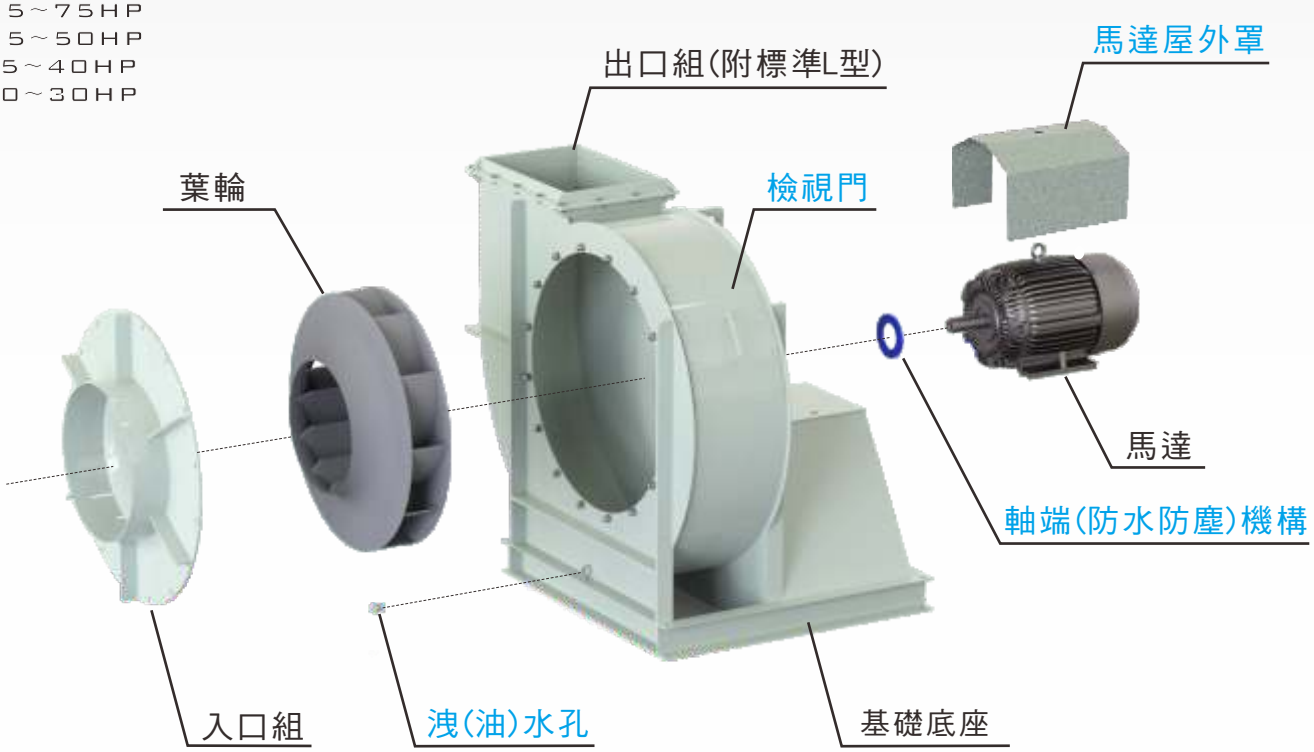

備註:黑色字體為基本配件
藍色字體為加選購配件

F.風機方向

A向

B向

C向

D向

E向

F向

G向

H向

依需求可選擇配件

可選擇
其他出口組

1. 出口轉圓管(一般型)

2. 出口轉圓管(手動風門型)

可選擇
檢視門

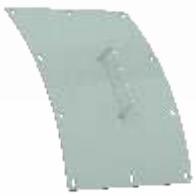
1. 檢視門(螺絲型)

2. 檢視門(手把型)

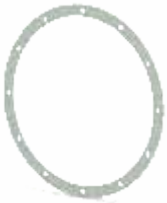
入口法蘭
可客製尺寸

馬達屋外罩

洩(油)水孔

軸端機構

性能選擇範例
PERFORMANCE EXAMPLE

外型僅供示意
以報價外型圖為主

已取得節能標章
for 台灣 60hz

風機A向尺寸圖

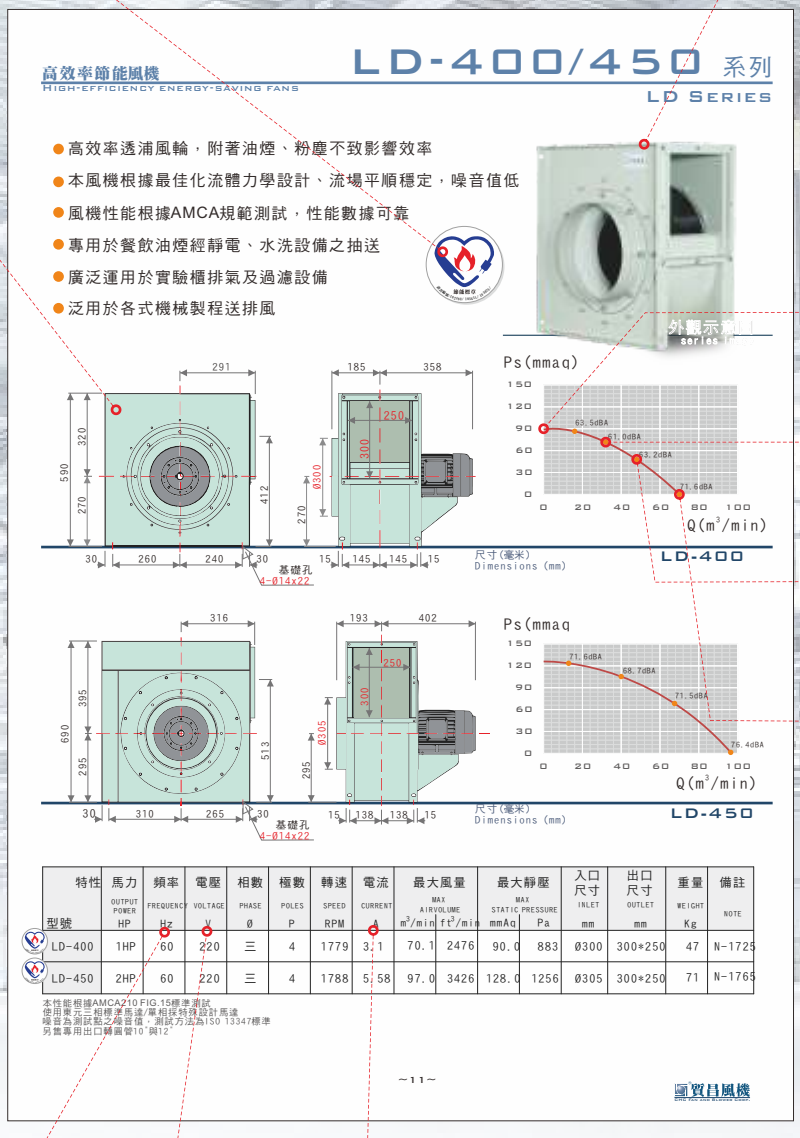

型號	特性	馬力 OUTPUT POWER HP	頻率 FREQUENCY Hz	電壓 VOLTAGE V	相數 PHASE Ø	極數 POLES P	轉速 SPEED RPM	電流 CURRENT A	最大風量 MAX AIRVOLUME m³/min	最大風量 ft³/min	最大靜壓 MAX STATIC PRESSURE mmAq	最大靜壓 Pa	入口尺寸 INLET mm	出口尺寸 OUTLET mm	重量 WEIGHT Kg	備註 NOTE
LD-400		1HP	60	220	Ξ	4	1779	3.1	70.1	2476	90.0	883	Ø300	300*250	47	N-1725
LD-450		2HP	60	220	Ξ	4	1788	5.58	97.0	3426	128.0	1256	Ø305	300*250	71	N-1765

本性能根據AMCA210 FIG.15標準測試
使用東元三相標準馬達/單相採特殊設計馬達
噪音為測試點之噪音值，測試方法為ISO 13347標準
另售專用出口轉圓管10 與12'

最大靜壓
風量 0 cmm
靜壓 90.0 mmAq

作用點
風量 32 cmm
靜壓 70.8 mmAq
噪音 61.0 dBA

作用點
風量 48 cmm
靜壓 46.5 mmAq
噪音 63.2 dBA

最大風量
風量 70.1 cmm
靜壓 0 mmAq
噪音 63.2 dBA

可指定
60或50hz

電壓
可另外指定

額定
馬達電流值

*名詞解釋:
靜壓-即壓力損失，氣流在風管內流動時引起的風管空氣阻力。
會因風管的長度、表面粗糙度、彎曲、風管的截面積、風管內的空氣速度而不同。

LH-206/306 系列

LH SERIES

- 高效率透浦風輪，附著油煙、粉塵不致影響效率
- 本風機根據最佳化流體力學設計、流場平順穩定，噪音值低
- 風機性能根據AMCA規範測試，性能數據可靠
- 專用於餐飲油煙經靜電、水洗設備之抽送
- 廣泛運用於實驗櫃排氣及過濾設備
- 泛用於各式機械製程送排風

外觀示意圖
series image

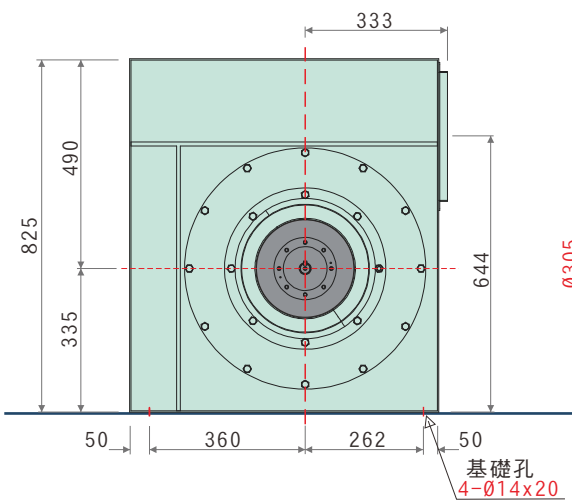

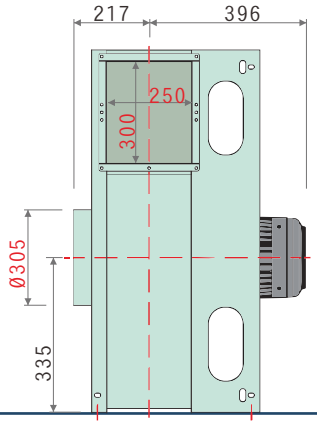

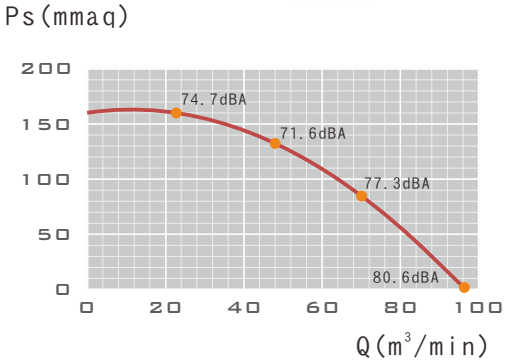

尺寸(毫米)
Dimensions (mm)

LH-206

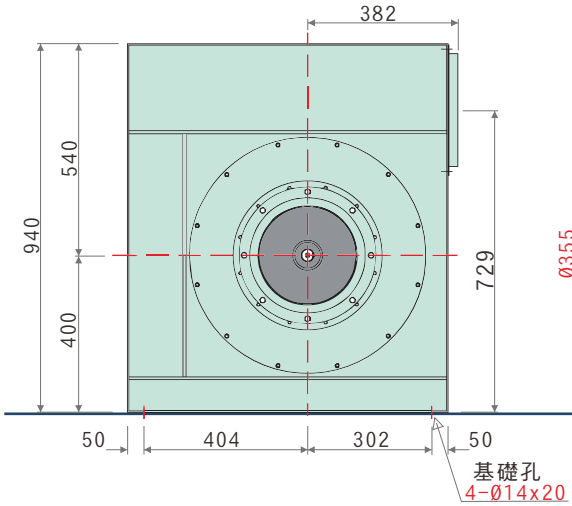

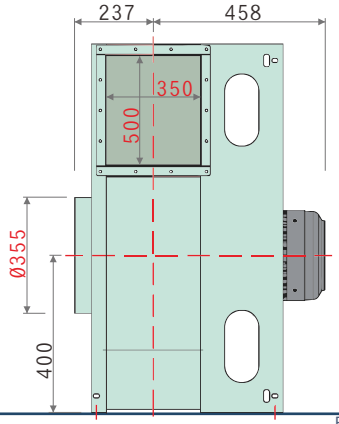

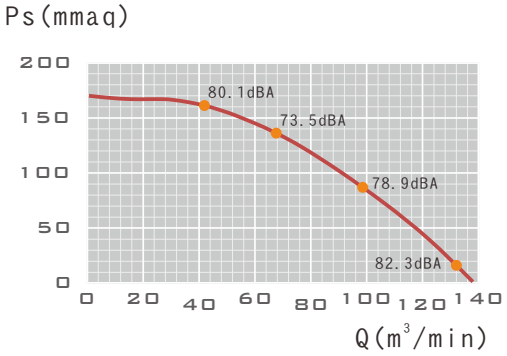

尺寸(毫米)
Dimensions (mm)

LH-306

特性 / 型號	馬力 OUTPUT POWER HP	頻率 FREQUENCY Hz	電壓 VOLTAGE V	相數 PHASE Ø	極數 POLES P	轉速 SPEED RPM	電流 CURRENT A	最大風量 MAX AIRVOLUME m^3/min	最大風量 ft^3/min	最大靜壓 MAX STATIC PRESSURE mmAq	最大靜壓 Pa	入口尺寸 INLET mm	出口尺寸 OUTLET mm	重量 WEIGHT Kg	備註 NOTE
LH-206	2HP	60	220	三	4	1780	5.58	92.4	3264	160.2	1572	Ø300	250*300	101	N-1817
LH-306	3HP	60	220	三	4	1780	8.18	137.5	4857	168.4	1652	Ø355	280*350	140	N-1724

本性能根據AMCA210 FIG.15標準測試
使用東元三相標準馬達
其他電壓可製作，訂貨備註電壓
噪音為測試點之噪音值，測試方法為ISO 13347標準

LH-506/706 系列

LH SERIES

- 高效率透浦風輪，附著油煙、粉塵不致影響效率
- 本風機根據最佳化流體力學設計、流場平順穩定，噪音值低
- 風機性能根據AMCA規範測試，性能數據可靠
- 專用於餐飲油煙經靜電、水洗設備之抽送
- 廣泛運用於實驗櫃排氣及過濾設備
- 泛用於各式機械製程送排風

外觀示意圖
series image

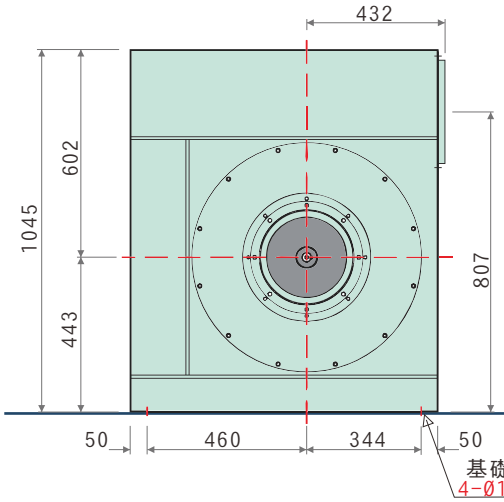

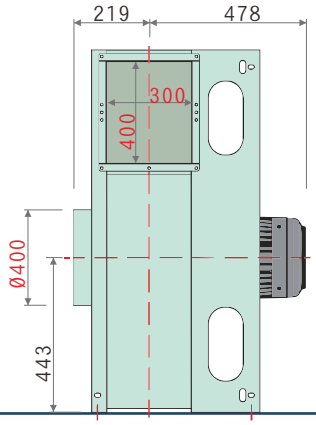

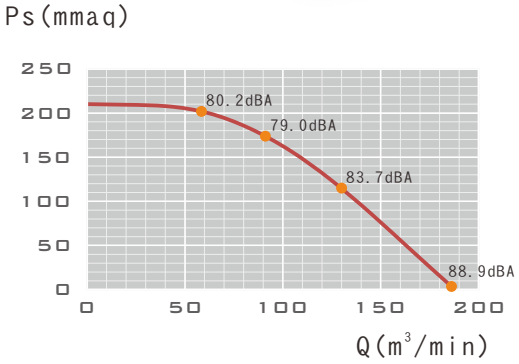

尺寸(毫米)
Dimensions (mm)

LH-506

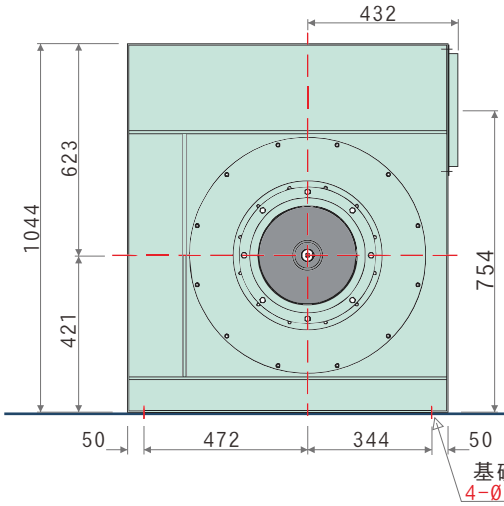

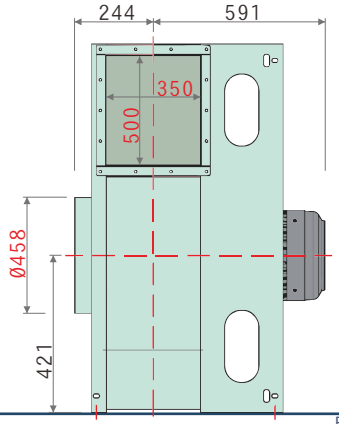

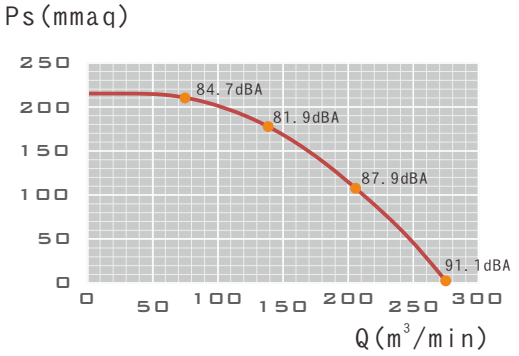

尺寸(毫米)
Dimensions (mm)

LH-706

型號	特性	馬力 OUTPUT POWER HP	頻率 FREQUENCY Hz	電壓 VOLTAGE V	相數 PHASE Ø	極數 POLES P	轉速 SPEED RPM	電流 CURRENT A	最大風量 MAX AIRVOLUME m^3/min	最大風量 ft^3/min	最大靜壓 MAX STATIC PRESSURE mmAq	最大靜壓 Pa	入口尺寸 INLET mm	出口尺寸 OUTLET mm	重量 WEIGHT Kg	備註 NOTE
LH-506		5HP	60	220	三	4	1765	13.5	185.7	6559	212.0	2080	Ø400	300*400	168	N-1906
LH-706		7.5HP	60	380	三	4	1775	11.5	278.0	9819	215.9	2118	Ø458	350*500	221	N-1818

本性能根據AMCA210 FIG.15標準測試
使用東元三相標準馬達
其他電壓可製作，訂貨備註電壓
噪音為測試點之噪音值，測試方法為ISO 13347標準

貿昌風機
CHC FAN AND BLOWER CORP.

LH-1006 系列
LH SERIES

- 高效率透浦風輪，附著油煙、粉塵不致影響效率
- 本風機根據最佳化流體力學設計、流場平順穩定，噪音值低
- 風機性能根據AMCA規範測試，性能數據可靠
- 專用於餐飲油煙經靜電、水洗設備之抽送
- 廣泛運用於實驗櫃排氣及過濾設備
- 泛用於各式機械製程送排風

外觀示意圖
series image

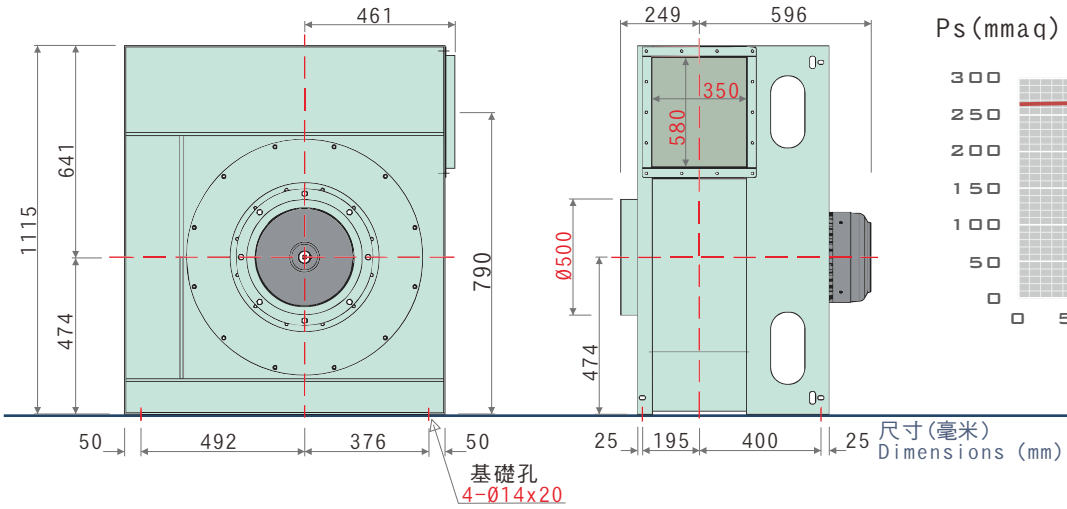

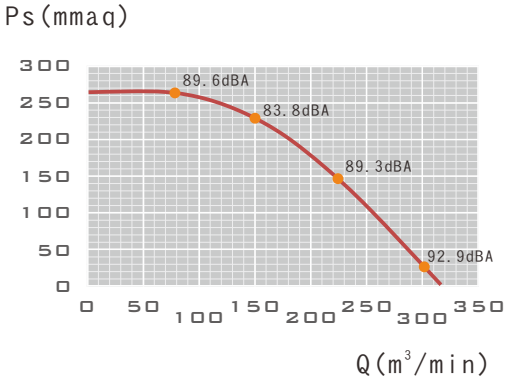

LH-1006

特性 / 型號	馬力 OUTPUT POWER HP	頻率 FREQUENCY Hz	電壓 VOLTAGE V	相數 PHASE Ø	極數 POLES P	轉速 SPEED RPM	電流 CURRENT A	最大風量 MAX AIRVOLUME m^3/min	最大風量 ft^3/min	最大靜壓 MAX STATIC PRESSURE mmAq	最大靜壓 Pa	入口尺寸 INLET mm	出口尺寸 OUTLET mm	重量 WEIGHT Kg	備註 NOTE
LH-1006	10HP	60	380	三	4	1785	14.7	315.2	11133	258.0	2531	Ø500	350*580	262	N-1728

本性能根據AMCA210 FIG.15標準測試
使用東元標準馬達
其他電壓可製作，訂貨備註電壓
噪音為測試點之噪音值，測試方法為ISO 13347標準

貿昌風機 CHC FAN AND BLOWER CORP.

LH-1506/2006 系列

LH SERIES

- 高效率透浦風輪，附著油煙、粉塵不致影響效率
- 本風機根據最佳化流體力學設計、流場平順穩定，噪音值低
- 風機性能根據AMCA規範測試，性能數據可靠
- 專用於餐飲油煙經靜電、水洗設備之抽送
- 廣泛運用於實驗櫃排氣及過濾設備
- 泛用於各式機械製程送排風

專利產品

外觀示意圖
series image

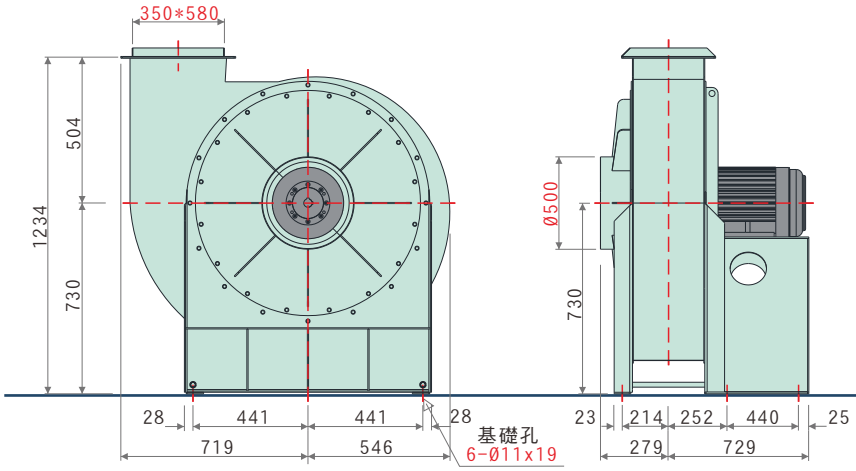

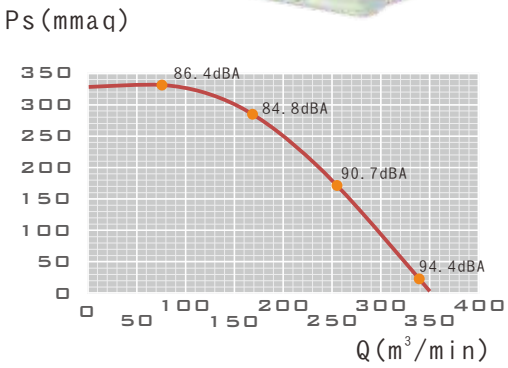

尺寸(毫米)
Dimensions (mm)

LH-1506

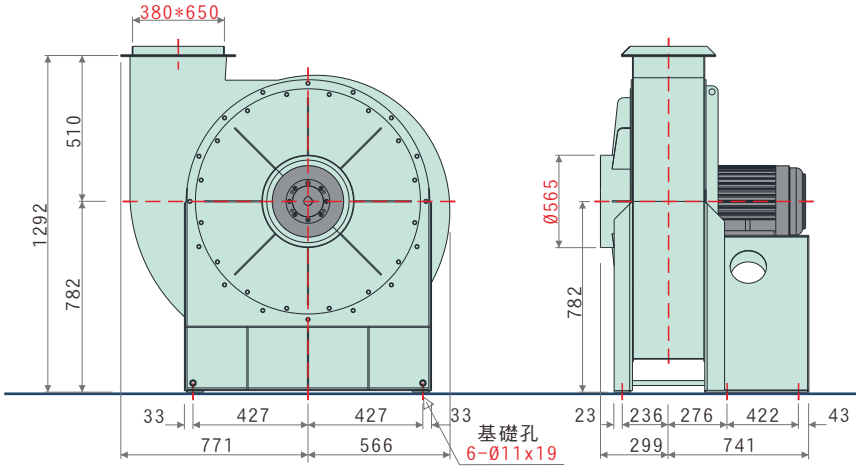

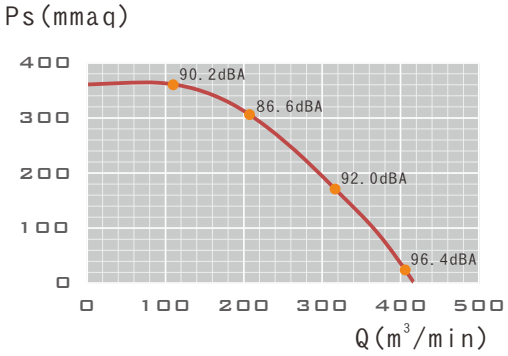

尺寸(毫米)
Dimensions (mm)

LH-2006

特性 / 型號	馬力 OUTPUT POWER HP	頻率 FREQUENCY Hz	電壓 VOLTAGE V	相數 PHASE Ø	極數 POLES P	轉速 SPEED RPM	電流 CURRENT A	最大風量 MAX AIRVOLUME m^3/min	最大風量 ft^3/min	最大靜壓 MAX STATIC PRESSURE mmAq	最大靜壓 Pa	入口尺寸 INLET mm	出口尺寸 OUTLET mm	重量 WEIGHT Kg	備註 NOTE
LH-1506	15HP	60	380	三	4	1790	21.8	350.8	12390	329.0	3255	Ø500	350*580	403	N-1729
LH-2006	20HP	60	380	三	4	1790	28.1	418.0	14764	360.2	3534	Ø565	380*650	462	N-1730

本性能根據AMCA210 FIG.15標準測試
使用東元三相標準馬達
其他電壓可製作，訂貨備註電壓
噪音為測試點之噪音值，測試方法為ISO 13347標準

貿昌風機
CHC FAN AND BLOWER CORP.

LH-2506/3006 系列

LH SERIES

- 高效率透浦風輪，附著油煙、粉塵不致影響效率
- 本風機根據最佳化流體力學設計、流場平順穩定，噪音值低
- 風機性能根據AMCA規範測試，性能數據可靠
- 專用於餐飲油煙經靜電、水洗設備之抽送
- 廣泛運用於實驗櫃排氣及過濾設備
- 泛用於各式機械製程送排風

專利產品

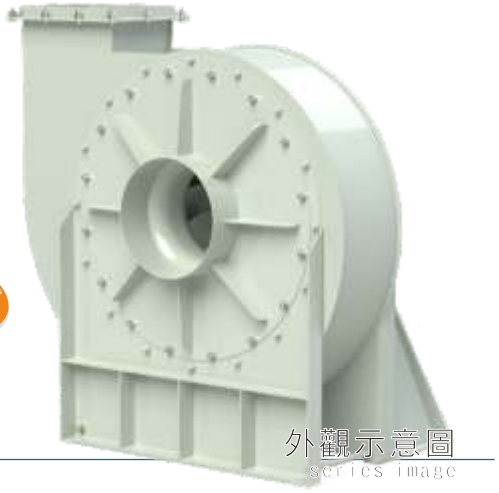

外觀示意圖
series image

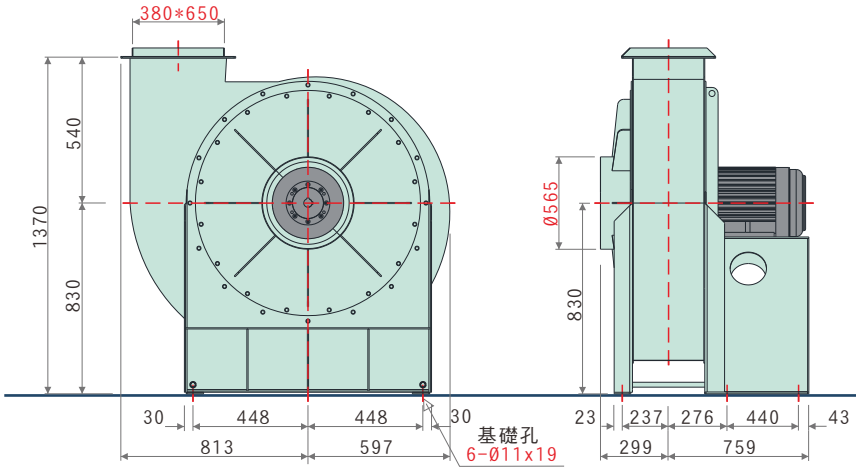

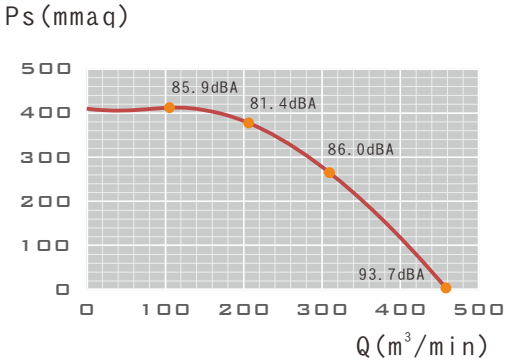

尺寸(毫米)
Dimensions (mm)

LH-2506

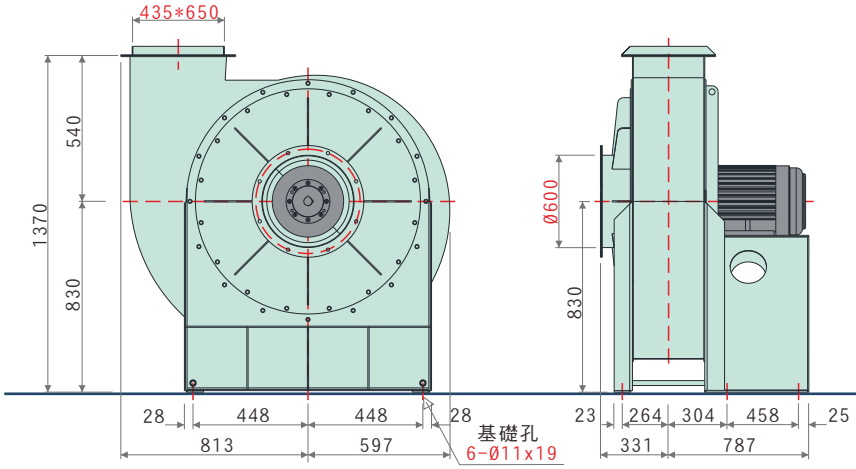

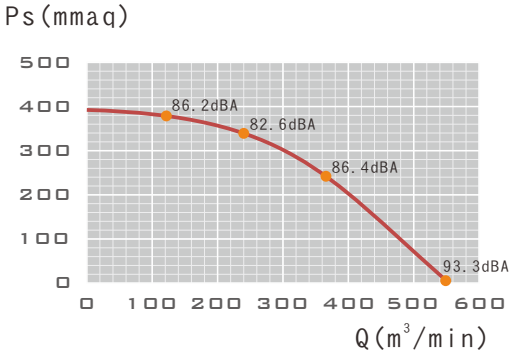

尺寸(毫米)
Dimensions (mm)

LH-3006

特性 / 型號	馬力 OUTPUT POWER HP	頻率 FREQUENCY Hz	電壓 VOLTAGE V	相數 PHASE Ø	極數 POLES P	轉速 SPEED RPM	電流 CURRENT A	最大風量 MAX AIRVOLUME m^3/min	最大風量 ft^3/min	最大靜壓 MAX STATIC PRESSURE mmAq	最大靜壓 Pa	入口尺寸 INLET mm	出口尺寸 OUTLET mm	重量 WEIGHT Kg	備註 NOTE
LH-2506	25HP	60	380	三	4	1780	36.2	461.9	16310	413.4	4056	Ø565	380*650	576	N-2946
LH-3006	30HP	60	380	三	4	1780	43.5	550.1	19430	392.1	3847	Ø600	435*650	666	N-2115

本性能根據AMCA210 FIG.15標準測試
使用東元三相標準馬達
其他電壓可製作，訂貨備註電壓
噪音為測試點之噪音值，測試方法為ISO 13347標準

®貿昌風機
CHC FAN AND BLOWER CORP.

高效率節能風機
HIGH-EFFICIENCY ENERGY-SAVING FANS

LH-4006/5006 系列
LH SERIES

- 高效率透浦風輪，附著油煙、粉塵不致影響效率
- 本風機根據最佳化流體力學設計、流場平順穩定，噪音值低
- 風機性能根據AMCA規範測試，性能數據可靠
- 專用於餐飲油煙經靜電、水洗設備之抽送
- 廣泛運用於實驗櫃排氣及過濾設備
- 泛用於各式機械製程送排風

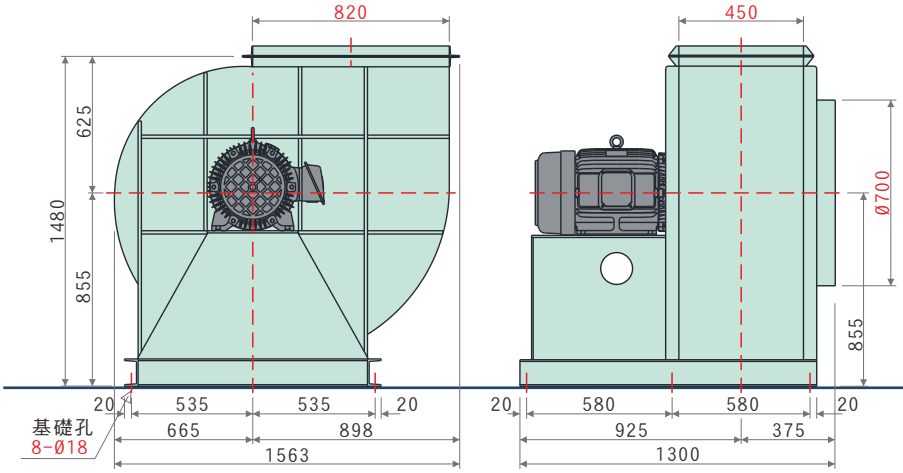

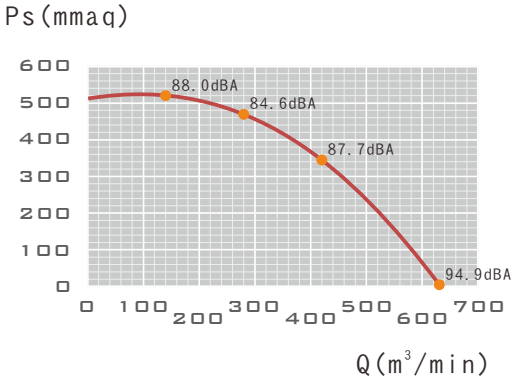

尺寸(毫米)
Dimensions (mm)

LH-4006

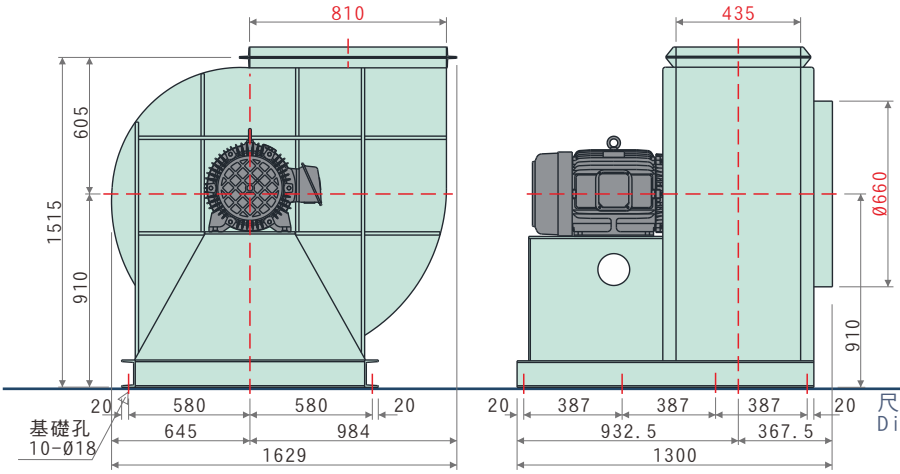

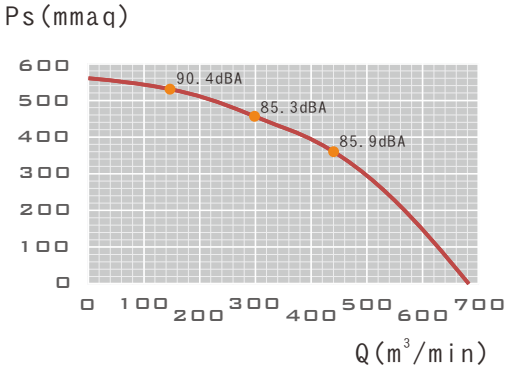

尺寸(毫米)
Dimensions (mm)

LH-5006

特性 / 型號	馬力 OUTPUT POWER HP	頻率 FREQUENCY Hz	電壓 VOLTAGE V	相數 PHASE Ø	極數 POLES P	轉速 SPEED RPM	電流 CURRENT A	最大風量 MAX AIRVOLUME m^3/min	最大風量 ft^3/min	最大靜壓 MAX STATIC PRESSURE mmAq	最大靜壓 Pa	入口尺寸 INLET mm	出口尺寸 OUTLET mm	重量 WEIGHT Kg	備註 NOTE
LH-4006	40HP	60	380	三	4	1790	55.7	634.1	22396	508.8	4991	Ø700	450*820	769	N-2114
LH-5006	50HP	60	380	三	4	1770	69.2	731.1	19430	564.9	3847	Ø660	435*810	約850	N-1250t

本性能根據AMCA210 FIG.15標準測試
使用東元三相標準馬達
其他電壓可製作，訂貨備註電壓
噪音為測試點之噪音值，測試方法為ISO 13347標準

®貿昌風機
CHC FAN AND BLOWER CORP.

- 高效率透浦風輪，附著油煙、粉塵不致影響效率
- 根據最佳化流體力學設計、流場平順穩定，噪音值低
- 風機性能根據AMCA規範測試，性能數據可靠
- 專用於餐飲油煙經靜電、水洗設備之抽送
- 廣泛運用於實驗櫃排氣及過濾設備
- 泛用於各式機械製程送排風

外觀示意圖
series image

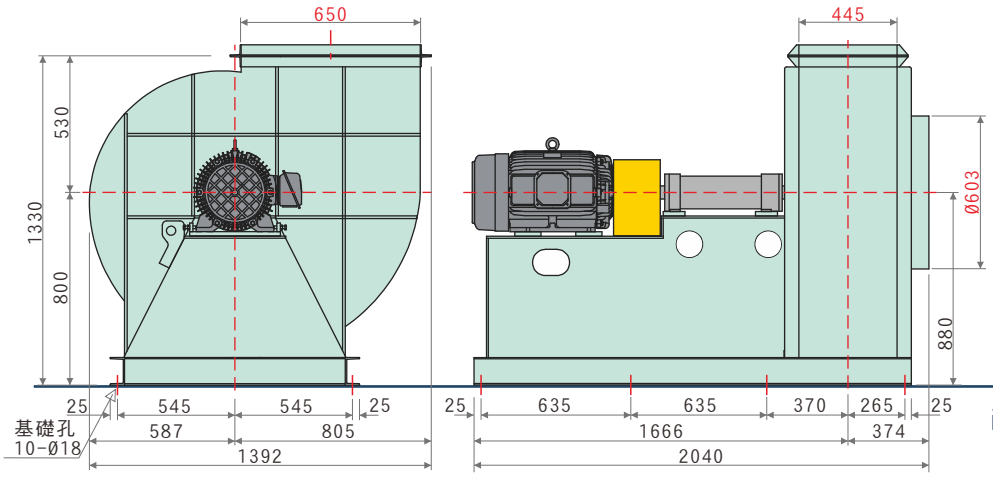

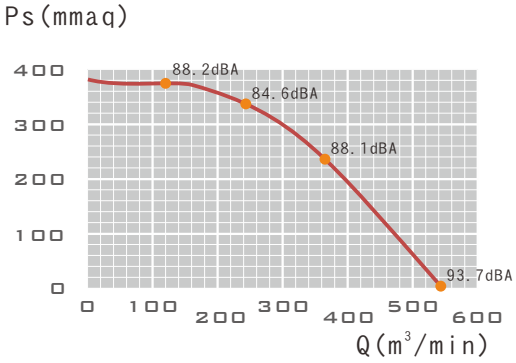

尺寸(毫米)
Dimensions (mm)

LH-3006-CP

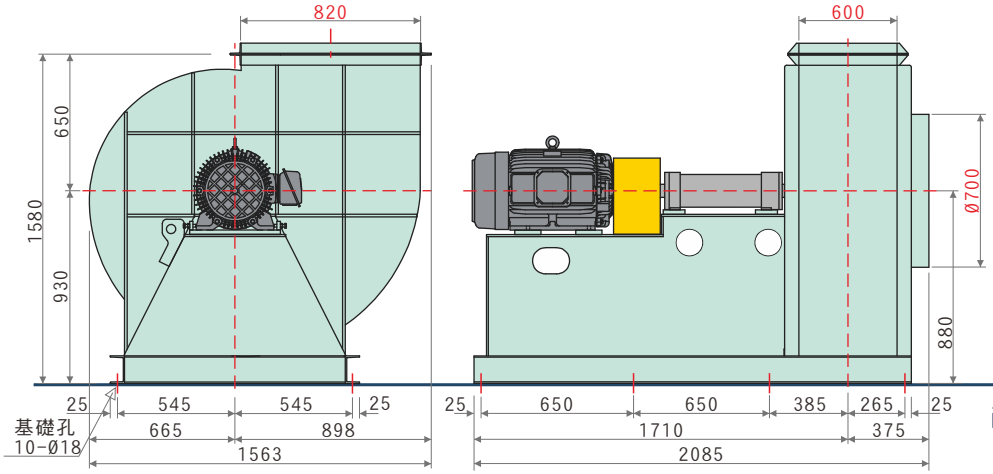

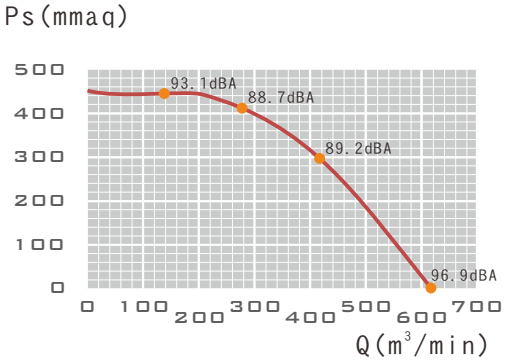

尺寸(毫米)
Dimensions (mm)

LH-4006-CP

特性 / 型號	馬力 OUTPUT POWER HP	頻率 FREQUENCY Hz	電壓 VOLTAGE V	相數 PHASE Ø	極數 POLES P	轉速 SPEED RPM	電流 CURRENT A	最大風量 MAX AIRVOLUME m^3/min	最大風量 ft^3/min	最大靜壓 MAX STATIC PRESSURE mmAq	最大靜壓 Pa	入口尺寸 INLET mm	出口尺寸 OUTLET mm	重量 WEIGHT Kg	備註 NOTE
LH-3006-CP	30HP	60	440	三	4	1785	36.7	546.6	19303	382.5	3752	Ø600	600*650	940	N-2855
LH-4006-CP	40HP	60	440	三	4	1785	49.0	622.2	21973	451.8	4432	Ø700	600*820	1041	N-2401

本性能根據AMCA210 FIG.15標準測試
使用東元三相標準馬達
其他電壓可製作，訂貨備註電壓
噪音為測試點之噪音值，測試方法為ISO 13347標準

®貿昌風機
CHC FAN AND BLOWER CORP.

● 變頻器使用注意事項

裝配任何變頻器，都要與變頻器廠商確認使用的環境與方式，且仔細閱讀變頻器使用手冊，與廠商確認好使用設定值。
以下資料僅供參考。

1. 如果使用變頻器，下單前請先告知質昌，避免馬達與變頻器無法匹配。例如:變頻器不能使用單相馬達、電壓不正確、不是選用變頻專用馬達
   採購變頻器時須注意:
1-1. 變頻器的功率＞＝電動機的功率，變頻器可選用大一等級
1-2. 變頻器的電流＞＝電動機的電流
1-3. 變頻器的電壓＝電動機的電壓

2. 市售變頻器出廠預設值，一般與風機使用不相符，如果直接使用變頻器預設值不做調整，不正常的振動與噪音可能會產生。
   可以根據以下的資訊幫變頻器作設定:
2-1. 基礎頻率: 設定與風機銘牌一致的頻率
2-2. 最高頻率: 設定與風機銘牌一致的頻率
2-3. 最大輸出電壓: 設定與馬達額定一致的電壓
2-4. 頻率上限: 設定與風機銘牌一致的頻率
2-5. 頻率下限: 如果頻率設定低於25~30Hz，馬達可能不會運轉、發熱，且變頻器出力會不正常。
2-6. V/F特性:
2-7. 加速/停止時間:

馬達輸出功率	啟動時間(S)	停止時間(S)
1hp<出力≤5hp	10	20
5hp<出力≤10hp	20	40
10hp<出力≤15hp	30	60
15hp<出力≤30hp	30	100

2-8. 載波頻率:若電磁聲過高，與廠商確認後，可調高載波頻率。

3. 正式運轉前，要先做風機試車，確認風機在各種頻率下皆無問題，如果有不正常的振動可能發生在風機、馬達、底座，
要設定變頻器跳過共振頻率下的數值。貿然運轉使用，將可能損壞風機或系統。

4.
濾波器與電抗器:
建議每次使用變頻器，都與變頻器廠商聯繫，了解是否需要加裝濾波器或電抗器。
在設計控制箱時按照變頻器廠家提供的變頻器與濾波器尺寸預留位置。

5.
變頻器與馬達之間的電源線長度不要超過20m，選擇具有屏蔽的電纜線，線路盡可能直，中間不要有額外的插頭和線路。

6.
接地:
變頻器與風機要分別接地，使用適合接地的電線。

7.
電流量測:
要用專用表量測，並調整至正確檢測模式。

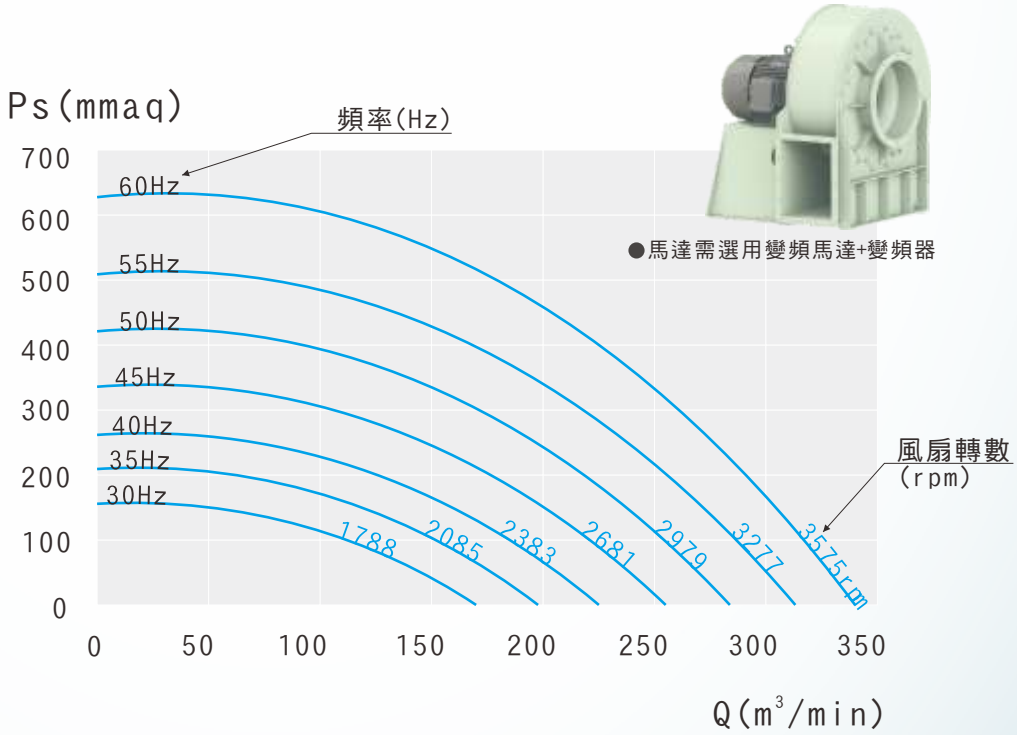

NA-2506+變頻 性能曲線圖
FAN+INVERTER PERFORMANCE GRAPHS