- 高效透浦葉輪設計，直結馬達傳動
- 操作範圍廣，全壓效率高，全區不超載
- 風機性能根據 ANSI/AMCA 210標準測試，性能數據可靠
- 本風機根據最佳化流體力學設計，流場平順穩定、噪音值低
- 專用於機械產業之輸送、送風、冷卻、風刀等，具高靜壓運用

外觀示意圖
SERIES IMAGE

性能曲線圖
PERFORMANCE

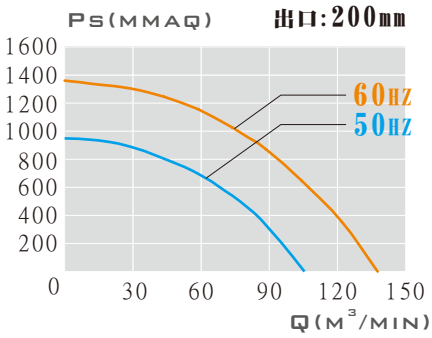

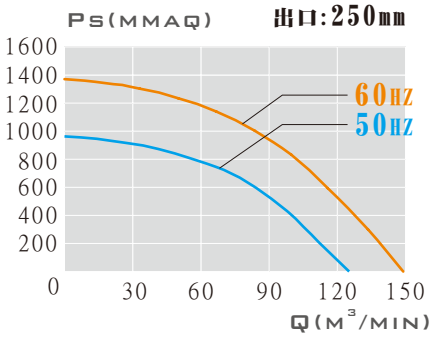

外觀尺寸圖
DIMENSION

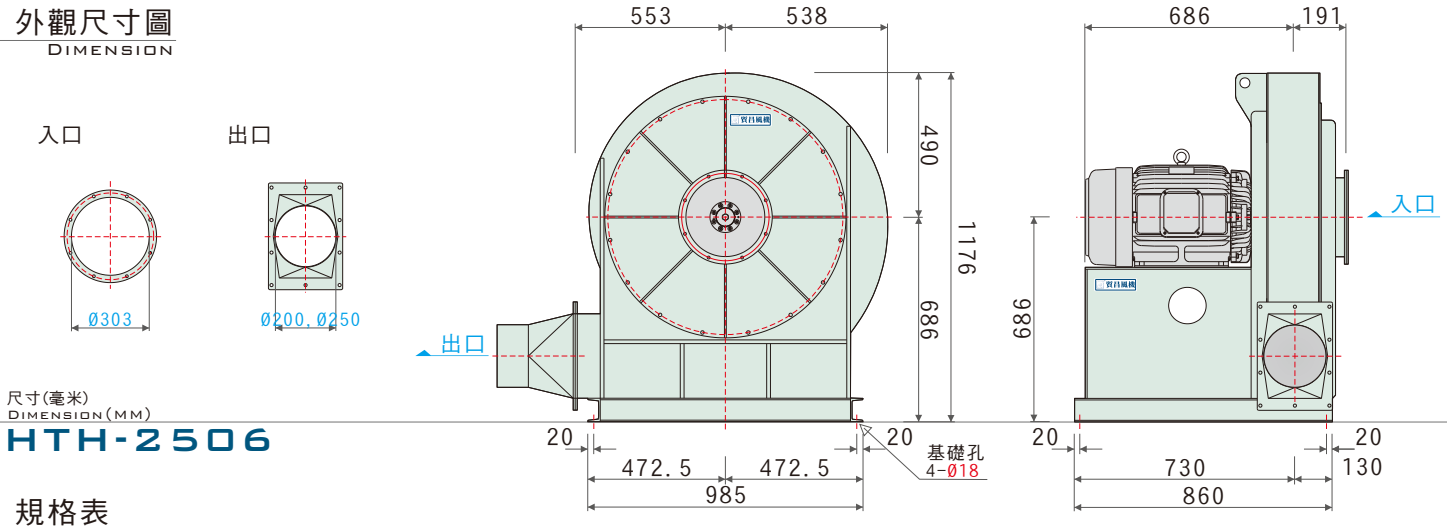

尺寸(毫米)
DIMENSION(MM)

HTH-2506

規格表
TECHNICAL DATA

特性 / 型號	馬力 OUTPUT POWER HP	頻率 FREQUENCY Hz	電壓 VOLTAGE V	滿載電流 CURRENT A	相數 PHASE Ø	極數 POLES P	轉速 SPEED RPM	最大風量 MAX AIRVOLUME m^3/min	最大靜壓 MAX STATIC mmAq	入口尺寸 INLET mm	出口尺寸 OUTLET mm	備註A NOTE A	備註B NOTE B
HTH-2506	25HP	60	220/380	58.5/33.9	3	2	3530	138	1368	303	200	N-420	
		50	220/380	58.5/33.9	3	2	2941	116	952	303	200	N-421	
	25HP	60	220/380	58.5/33.9	3	2	3530	149	1370	303	250	N-422	
		50	220/380	58.5/33.9	3	2	2941	125	951	303	250	N-423	

- 本性能根據 ANSI/AMCA 210 標準測試
  使用東元標準馬達
- 進出口方向選擇圖請依訂單為主
- 更多細節與尺寸，以訂購確認單為主

貿昌風機
CHC FANS & BLOWERS MFG.